aiwa

MD/CD STEREO RADIO RECEIVER
RECEPTOR ESTEREOFÓNICO CON MD/CD
CHAINE STEREO AVEC LEGEUR DE DISQUES COMPAGS/MINI DISQUE

CSD-MD50

OPERATING INSTRUaiONS
MANUAL DE INSTRUCCIONES
MODE D'EMPLOI

En (English)

E (Español)

F (Erançais)

For assistance and information,

call toll free 1-800-iBUY-AIWA.

(United States and Puerto Rico)

8Z-CK3-903-01
990220AYK-H-U-0

Mini Disc DIGITAL AUDIO

WARNING

TO REDUCE THE RISK OF FIRE OR ELECTRIC SHOCK, DO NOT EXPOSE THIS APPLIANCE TO RAIN OR MOISTURE.

"CAUTIONiTO REDUCE THE RISK OF
ELECTRIC SHOCK,
DO NOT REMOVE COVER (OR BACK).
NO USER-SERVICEABLE PARTS INSIDE.
REFER SERVICING TO QUALIFIED
SERVICE PERSONNEL."

Explanation of Graphical Symbols;

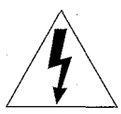

The lightning flash with arrowhead symbol, within an equilateral triangle, is intended to alert the user to the presence of uninsulated "dangerous voltage" within the product's enclosure that may be of sufficient magnitude to constitute a risk of electric shock to persons.

The exclamation point within an equilateral triangle is intended to alert the user to the presence of important operating and maintenance (servicing) instructions in the literature accompanying the appliance.

PRECAUTIONS

Read the Operating Instructions carefully and completely before operating the unit. Be sure to keep the Operating Instructions for future reference. All warnings and cautions in the Operating Instructions and on the unit should be strictly followed, as well as the safety suggestions below.

Installation

1 **Water and moisture** - Do not use this unit near water, such as near a bathtub, washbowl, kitchen sink, laundry tub, in a wet basement, swimming pool, or the like.
2 **Heat** - Do not use this unit near sources of heat, including heating vents, stoves, or other appliances that generate heat. It also should not be placed in temperatures less than 5°C (41 °F) or greater than 35°C (95"F).
3 **Mounting surface** - Place the unit on a flat, even surface.
4 **Ventilation** - The unit should be situated with adequate space around it so that proper heat ventilation is assured. Allow 10cm (4 in.) clearance from the rear and the top of the unit, and 5 cm (2 in.) from the each side.
- Do not place the unit on a bed, rug, or similar surface that may block the ventilation openings.
- Do not install the unit in a bookcase, cabinet, or airtight rack where ventilation may be impeded.

5 **Objects and liquid entry** - Take care that objects or liquids do not get inside the unit through the ventilation openings.
6 **Carts and stands -** When placed or mounted on a stand or cart, the unit should be moved with care.
Quick stops, excessive force, and uneven surfaces may cause the unit or cart to overturn or fall.

7 **Condensation** - Moisture may form on the CD pickup lens when:
- The unit is moved from a cold spot to a warm spot
- The heating system has just been turned on
- The unit is used in a very humid room
- The unit is cooled by an air conditioner

When this unit has condensation inside, it may not function normally. Should this occur, leave the unit for a few hours, then try to operate again.
8 **Wall or ceiling mounting** -The unit should not be mounted on a wall or ceiling, unless specified in the Operating Instructions.

Electric Power

1 **Power sources** - Connect this unit only to power sources specified in the Operating Instructions, and as marked on the unit.
2 **Polarization** - As a safety feature, some units are equipped with polarized AC power plugs which can only be inserted one way into a power outlet. If it is difficult or impossible to insert the AC power plug into an outlet, turn the plug over and try again. If it still does not easily insert into the outlet, please call a qualified service technician to service or replace the outlet. To avoid defeating the safety feature of the polarized plug, do not force it into a power outlet.
3 **AC power cord**
- When disconnecting the AC power cord, pull it out by the AC power plug. Do not pull the cord itself.
- Never handle the AC power plug with wet hands, as this could result in fire or shock.
- Power cords should be routed to avoid being severely bent, pinched, or walked upon. Pay particular attention to the cord from the unit to the power socket.
- Avoid overloading AC power plugs and extension cords beyond their capacity, as this could result in fire or shock.

4 **Extension cord** - To help prevent electric shock, do not use a polarized AC power plug with an extension cord, receptacle, or other outlet unless the polarized plug can be completely inserted to prevent exposure of the blades of the plug.
5 **When not in use** - Unplug the AC power cord from the AC outlet if the unit will not be used for several months or more. When the cord is plugged in, a small amount of current continues to flow to the unit, even when the power is turned off.

Maintenance

Clean the unit only as recommended in the Operating Instructions.

Damage Requiring Service

Have the unit serviced by a qualified service technician if:
- The AC power cord or plug has been damaged
- Foreign objects or liquid have gotten inside the unit
- The unit has been exposed to rain or water
- The unit does not seem to operate normally
- The unit exhibits a marked change in performance
- The unit has been dropped, or the cabinet has been damaged

DO NOT ATTEMPT TO SERVICE THE UNIT YOURSELF.

Owner's record

Foryour convenience, record the model number and serial number (you will find them on the rear of your set) in the space provided below. Please refer to them when you contact your Aiwa dealer in case of difficulty.

Model No.	Serial No. (Lot No.)
CSD-MD50	

TABLE OF CONTENTS

PREPARATIONS

CONNECTIONS....4
REMOTE CONTROL.... 5
BEFORE OPERATION.... 5
SETTING THE CLOCK.... 6

SOUND

ADJUSTING THE SOUND....7

RADIO RECEPTION

MANUAL TUNING....8
PRESETTING STATIONS....9
REGISTERING STATION NAME.... 10

CD PLAYING

OPERATION.... 11

TAPE PLAYBACK

OPERATION....13

MD PLAYING

WHAT IS AN MD (MINI DISC)?.... 14
OPERATION....15

TAPE RECORDING

OPERATION....17

MD RECORDING

ABOUT THE INDEX MARK.... 18
RECORDING A WHOLE CD....19
RECORDING ONLY ONE TRACK OF A CD.... 20
PROGRAMMED RECORDING OF A CD.... 20
RECORDING FROM A TAPE, CD OR THE RADIO MANUALLY.... 21
EXTENDED (MONAURAL) RECORDING.... 21

MD EDITING

REGISTERING THE DISC TITLE AND TRACK TITLE....22
DIVIDING A TRACK....23
COMBINING TWO TRACKS.... 24
CHANGING THE ORDER OF THE TRACKS....24
ERASING TRACKS.... 25

TIMER

TIMER PLAY ANDTIMER RECORDING.... 26
SETTING THE SLEEP TIMER.... 27

GENERAL

CARE AND MAINTENANCE.... 28
MD GUIDE MESSAGES.... 29
SPECIFICATIONS....30
TROUBLESHOOTING GUIDE.... 31

PARTS INDEX....32

En

CONNECTIONS

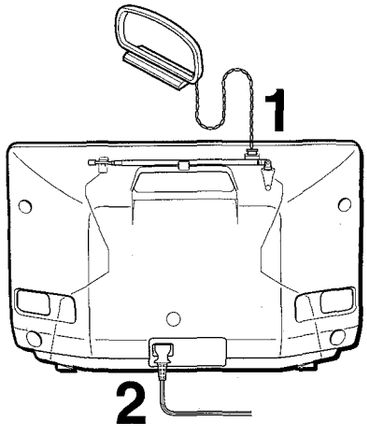

IMPORTANT
Be sure to connect the AM antenna first, then connect the AC cord.

CAUTION
Use only the supplied AC cord. Use of other cords may result in the risk of fire.

To stand the AM antenna on a surface
Fix the claw to the slot.

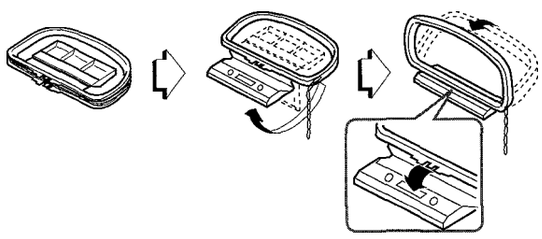

1 Connect the supplied AM antenna to the AM LOOP terminal.

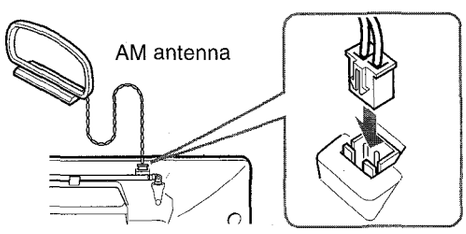

2 Connect the unit to an AC outiet using the suppiied AC cord.

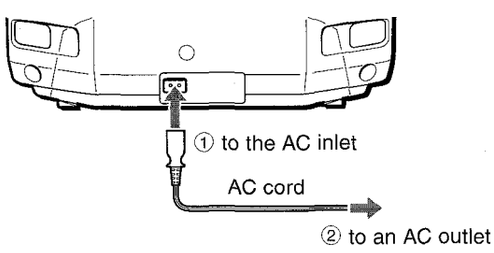

CONCERNING THE DISPLAY WINDOW'S DEMO DISPLAY
When the AC cord is plugged into an electrical outlet for the first time after purchase, a demo display will appear in the display window. When the power is turned on, the demo display will end. When the power is turned off, the demo display will appear again. Until the clock is set, the demo display will appear whenever the power is turned off. (For setting the clock, see page 6.)

- Do not disconnect the AC cord while the power is on. Otherwise, the data concerning the contents of the MD recording may not be registered properly.
- Do not bring the AM antenna near the AC cord since noise will be picked up.
- Do not unwind the AM antenna wire.

ABOUT THE POWER ECONOMIZING MODE

You can turn on or off the power economizing mode of this unit.

When the power economizing mode is turned on
Power will be turned off automatically if 10 minutes have elapsed while no MD, CD or tape is being played and no operation is performed. (Power will not be turned off automatically, however, while listening to radio broadcast.) The power economizing mode is set to off when you purchase the unit.

To turn on/off the power economizing mode

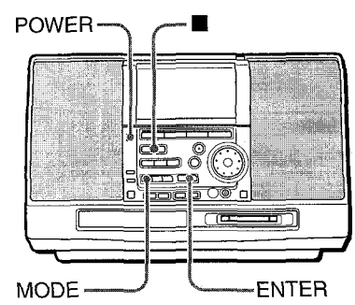

1 Press the POWER button to turn on the unit.

2 While pressing the ■ button, press the POWER button.

3 Press the MODE button to select "ECO ON" or "ECO OFF."
To activate the power economizing mode, select "ECO ON." To deactivate the power economizing mode, select "ECO OFF."

4 Within 5 seconds, press the ENTER button.
Or simply leave the unit without pressing the ENTER button for more than 5 seconds.

REMOTE CONTROL

Inserting batteries

Detach the battery cover on the rear of the remote control and insert two R6 (size AA) batteries.

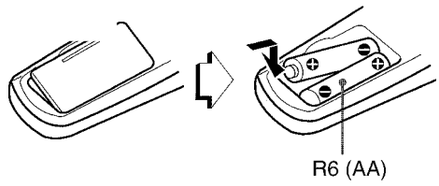

When to replace the batteries

The maximum operational distance between the remote control and the sensor on the main unit should be approximately 5 meters (16 feet). When this distance decreases, replace the batteries with new ones.

To use the remote control

Some operations can be performed using the buttons on the remote control only, or those on the main unit only, while others can be performed using the buttons on the main unit as well as on the remote control. This instructions manual clearly describes the buttons available for each operation.

' The ► button on the remote control starts play of the MD, CD or the tape, if the corresponding function is selected.
' If the unit is not going to be used for an extended period of time, remove the batteries to prevent possible electrolyte leakage.
' The remote control may not operate correctly when:
- The line of sight between the remote control and the unit is exposed to intense light, such as direct sunlight.
- Other remote controls are used nearby (television, etc.)

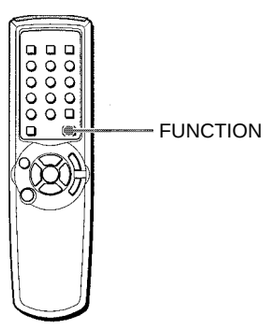

To use the FUNCTION button

Each time the FUNCTION button is pressed while power is on, one of the functions is selected cyclically, as follows.

MD-- C D T U N E R (FM or AM) —TAPE-

BEFORE OPERATION

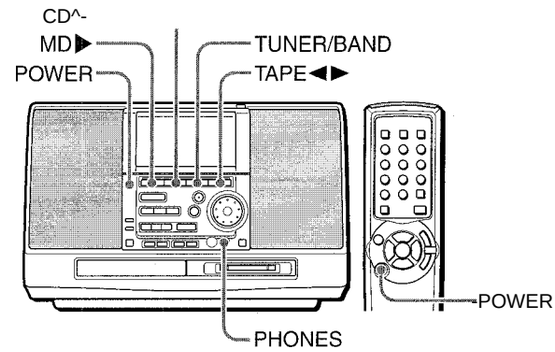

To turn the unit on

Press the POWER button.

The unit can also be turned on by the following ways:
- Pressing the CD ► button turns the unit on and starts play of the inserted CD.
- Pressing the MD ► button turns the unit on and starts play of the inserted MD.
- Pressing the TUNER/BAND button turns the unit on and tunes in to the previously tuned station.
-Pressing the TAPE button turns the unit on and starts play of the loaded tape.

To turn the unit off

Press the POWER button.

To use the headphones

Connect the headphones with a stereo mini plug (o3.5 mm, Va inch) to the PHONES jack. No sound will be heard from the speakers while the headphones are plugged in.

c/}
z
O
s
QC
t
LU
CC
□.

En

SETTING THE CLOCK

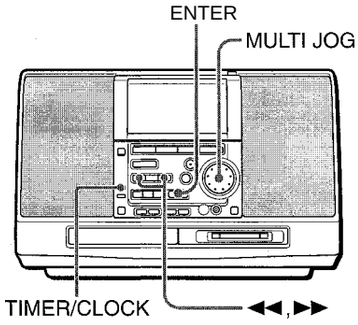

1 **Press the TIMER/CLOCK button repeatedly until CLOCK ? appears.**

2 **Within 5 seconds, press the ENTER button.**
The year flashes on the display.

2000 01 01

3 **Within 1 minute, press the ◄◄ or ►► button, or turn the MULTI JOG dial to set the year.**
The year can be set between 1999 and 2040.

4 **Within 1 minute, press the ENTER button.**
The month flashes on the display.

5 **Within 1 minute, press the ◄◄ or ►► button, or turn the MULTi JOG dial to set the month, then within 1 minute, press the ENTER button.**
The day flashes on the display.

6 **Within 1 minute, press the ◄◄ or ►► button, or turn the MULTi JOG diai to set the day, then within 1 minute, press the ENTER button.**
The hour flashes on the display.

7 **Within 1 minute, press the ◄◄ or ►► button, or turn the MULTI JOG dial to set the hour, then within 1 minute, press the ENTER button.**
The minute flashes on the display.

8 **Within 1 minute, press the ◄◄ or ►► button, or turn the MULTI JOG dial to set the minute, then within 1 minute, press the ENTER button.**
The clock starts from 00 seconds.

When the power is turned off after setting the clock
If the power economizing mode is off, the clock remains displayed.
If the power economizing mode is on, the dock also clears.

To display the clock when another display is shown
Press the TIMER/CLOCK button. The clock is displayed for 5 seconds.

ADJUSTING THE SOUND

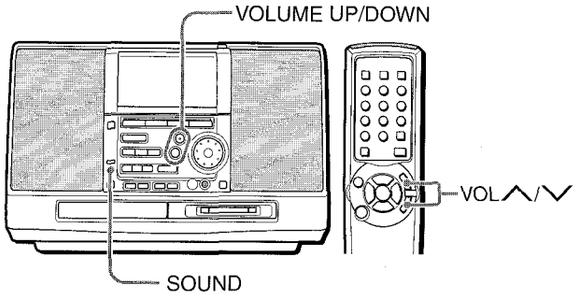

ADJUSTING THE VOLUME

Press the VOLUME UP/DOWN buttons (or the VOL /\!/ N/ buttons on the remote control.)

The volume level is shown on the display for 5 seconds. It can be set from 0 (minimum) to 23, and then MAX (maximum).

The volume remains memorized even after the power is turned off. However, if the power is turned off when the volume is set to more than 15, it is automatically set to 15 the next time the power is turned on.

ENHANCING THE BASS SOUND

The T-BASS system enhances the realism of low-frequency sound.

1. **Press the SOUND button repeatedly until T-BASS ? appears on the display.**
2. **Within 5 seconds, press the ENTER button.**
3. **Within 5 seconds, turn the MULTI JOG dial.**
   Select one of the three levels, or off position.

€?■ T....EShlSS 3

r-H T-BASS K—H T-BASS ... 1 h—1
I (OFF)

Low frequency sound may be distorted when the T-BASS system is used tor a disc or tape in which low frequency sound is originally emphasized. In this case, cancel the T-BASS system.

EQ (EQUALIZER)

This unit provides the following three different equalization curves.
FtOCK; Powerful sound emphasizing treble and bass
POP: More presence in the vocals and midrange
JAZZ: Accented lower frequencies for jazz-type music

1. **Press the SOUND button repeatedly until EQ ? appears on the display.**
2. **Within 5 seconds, press the ENTER button.**
3. **Within 5 seconds, turn the MULTI JOG dial.**
   Select one of the three equalization curves, or off position.

1-QI

O EQ FiOCK

When using the remote control, press the EQ button repeatedly.

Q SURROUND SYSTEM

The Q SURROUND system built into this unit uses only two speakers at the left and right to create an atmosphere that sound as if you are surrounded by two front speakers and two rear speakers.

1. **Press the SOUND button repeatedly until Q SURROUND ? appears on the display.**
2. **Within 5 seconds, press the ENTER button.**
3. **Within 5 seconds, turn the MULTI JOG dial.**
   Select either "Q SURROUND on" or "Q SURROUND off" according to your preference.

   When the Q SURROUND system is turned on:

«■^QSURRijiJHD on

- The Q SURROUND system does not work in monaural mode.
- At higher volumes, turning Q SURROUND on may cause sound distortion. In this case, turn the volume down.

SOUND ADJUSTMENT DURING RECORDING

The output volume and tone of the speakers or headphones may be freely varied without affecting the level of the recording.

En

MANUAL TUNING

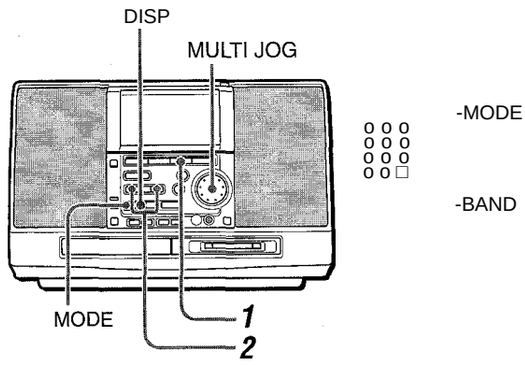

Press theTUNER/BAND button on the main unit or the BAND button on the remote controi repeatediy to seiect the desired band.

FM—►AM
c

If the power is turned off, the previously tuned station will be played (Direct Play Function).

2 **Press the ◄◄ or ►► button or turn the MULTi JOG dial to select a station.**

When a station is received, "TUNE" is displayed for 2 seconds. During FM stereo reception, ((iQDil) is displayed.

Tiwr fMRK
O O-n 1 liTffiSün
J LMJ

To search for a station quickly (Auto Search)

Keep the ◄◄ or ►► button pressed until the tuner starts searching for a station. After tuning in to a station, the search stops.

To stop the Auto Search manually, press the ◄◄ or ►► button.

- The Auto Search may not stop at stations with very weak signals.

For better reception

•FM

Extend the FM antenna and orient it for the best reception.

•AM

Keep the AM antenna away from other electrical appliances and orient it for the best reception.

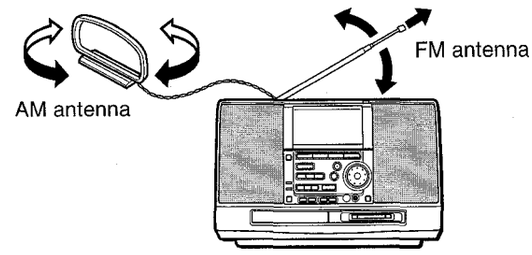

When an FM stereo broadcast contains noise

Press the MODE button.

MONO appears on the display.

Noise is reduced, although reception is monaural.

TI.VIE VARK
C M O O-n
_l U I..I u

MONO

To restore stereo reception, repeat the above again.

To change the AM tuning interval

The default setting of the AM tuning interval is 10 kHz/step. If you use this unit in an area where the frequency allocation system is 9 kHz/step, change the tuning interval.

Press the TUNER/BAND button while pressing the DISP button. To reset the interval, repeat this procedure.

NOTE

When the AM tuning interval is changed, all preset stations (see "PRESETTING STATIONS") are cleared. The preset stations have to be set again.

PRESEnINg STATIONS

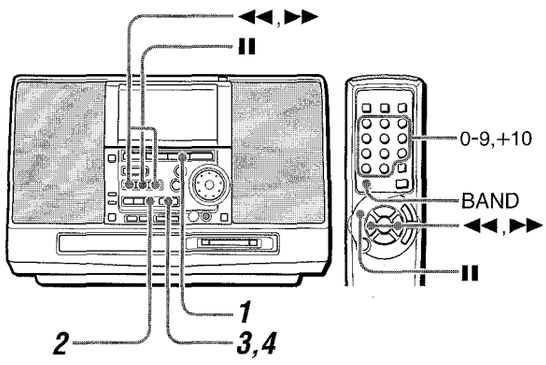

The unit can store 15 preset stations for each band.
When a station is stored, a preset number is assigned to the station. Use the preset number to tune in to a preset station directly.

PRESETTING STATIONS AUTOMATICALLY

The unit scans through the receivable frequency range and stores stations automatically.

Presetting stations automatically will clear all previously preset stations.

1 **Press theTUNER/BAND button on the main unit or the BAND button on the remote control to select a band.**

2 **Press the EDIT button repeatedly until AUTO SET ? appears.**

3 **Within 5 seconds, press the ENTER button.**
AUTO START ? appears on the display.

4 **Within 5 seconds, press the ENTER button.**
The unit searches for a station within the band selected at step 1.
When a tuned station is stored, the preset number assigned to the station flashes.

TUNE

I_ JVI I I 1 I I U i I M,, "I) I.M M;

When automatic presetting has been completed, the display returns to the first preset station.

PRESETTING STATIONS MANUALLY

1 **Press theTUNER/BAND button on the main unit or the BAND button on the remote control to select a band.**

2 **Press the ◄◄ or ►► button or turn the MULTI JOG dial to select a station.**

3 **Press the EDIT button repeatedly until MANUAL SET ? appears.**

4 **Within 5 seconds, press the ENTER button.**
The station is stored and assigned a preset number.

PRESET NUMBER TUNING

1 **Press theTUNER/BAND button on the main unit or the BAND button on the remote controi to seiect a band.**

2 **Press the I I button.**
Each time the button is pressed, the next ascending preset number is selected.
Once a preset station is tuned in, the MULTI JOG dial is also available to select the desired preset station.

Tuning by preset number

1 Press the BAND button on the remote control to seiect a band.
(Or, use the TUNER/BAND button on the main unit.)

2! Press the numbered buttons on the remote control to select a preset number:
Example:
To select preset number 10, press the +10 and 0 buttons.
To select preset number 15, press the +10 and 5 buttons.

To clear a preset station

1 Select the preset number of the station to be cleared.

2 Press and hold the II button until CLEAR OK? appears.

;t Within 5 seconds, press the ENTER button.
The preset numbers of all other stations in the band with higher numbers are also decreased by one.

I f there is a long period of power failure or disconnection of AC cord, the presetting of the stations is canceled. In this case, preset again.

Z o £ UJ u LLI CC. g Q < cc

En

REGISTERING STATION NAME

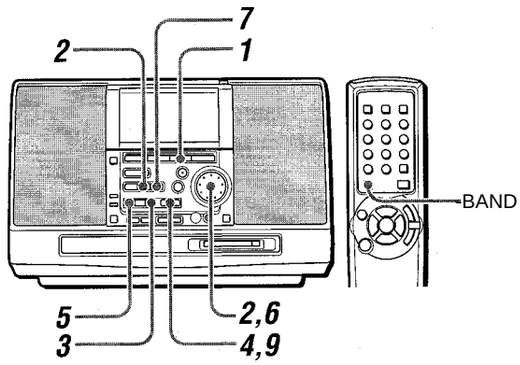

You can register a desired name to a station which has already been stored in memory.
The registered name appears on the display when the station is tuned in.

1 Press theTUNER/BAND button on the main unit or the BAND button on the remote control to select a band.

2 Press the II button or turn the MULTI JOG dial to select a preset station.

3 Press the EDIT button repeatedly until NAME EDIT ? appears.

4 Within 5 seconds, press the ENTER button.
The unit turns into character entry mode.

5 Press the MODE button repeatedly to select the kind of character.

Capital letters—► Small letters
[: Number/symbol ■

■^ivSilH

I I U I I I
J U.U U

6 Turn the MULTI JOG dial to select a desired character.

T ■iRSilUU

M U M n.,,
J U.U U

7 Press the button.

8 Repeat steps 5 to 7 to enter ail the required characters (up to 12 characters).
If you leave the unit without performing any operation for one minute in steps 5 to 7, the character entry mode will be canceled. If this happens, repeat from step 3.

9 Press the ENTER button.
The entered station name is displayed.

To change a character
Press the ◄◄ or ►► button repeatedly until the character to be changed flashes. Then enter the desired character again.

To delete characters
Press the ◄◄ or ►► button repeatedly until the character to be deleted flashes. Then press the II button.

To insert a space between the characters
Press the ◄◄ or ►► button repeatedly until the part to be entered as a space flashes. Then press the DISP button.

To add a character between two characters
First, insert a space between two oharacters as described above. Then change the space to the desired character by entering it.

OPERATION

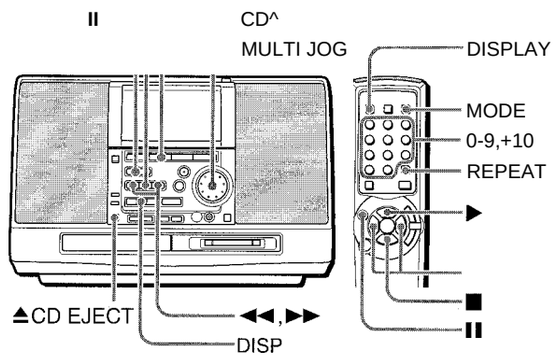

LOADING A DISC

Press the ± CD EJECT button to open the disc compartment. Load a disc with the iabel side up and close the disc compartment.

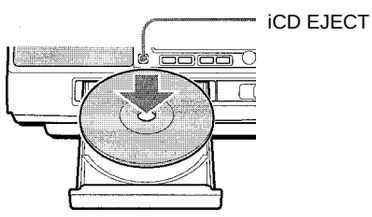

Depending on the unit's status, TOC READING may appear while the unit reads the data of the inserted disc.

PLAYING A DISC

Load a disc.

Press the CD ► button.

TOC READING appears on the display while the unit reads the data of the loaded CD, then play begins with the first track.

Number of track being played

***&Tr^ok* 1**

Elapsed playing time

To stop play, press the ■ button.
To pause play, press the II button. To resume play, press the CD ► button.
To search for a particular point during piayback, keep the ◀◀ or ►► button pressed and release the button at the desired point.
To skip to the beginning of a track during playback, press the ◀◀ or ►► button repeatedly or turn the MULTI JOG dial. The unit skips forward through the tracks when turning it right, and skips back when turning it left.
To remove the disc, press the ^ CD EJECT button.

To start play when the power is off (Direct Play Function)
Press the CD ►- button. The power is turned on and play of the loaded disc begins.
To replace the disc before play, press the ± CD EJECT button to open the disc compartment.

Selecting a track with the remote control
Press the numbered buttons and the +10 button to select a track.
Example:
To select the 25th track, press the +10, +10 and 5 buttons.
To select the 10th track, press the +10 and 0 buttons.
The selected track starts to play and play continues to the end of that disc.

Display in stop mode
The display shows the following information.

Total number of tracks

Music calender (only the first 20 tracks are displayed)

C D

Total playing time

To change the display during playback
Press the DISP button (or the DISPLAY button on the remote control) during playback.
The display changes in the following order.
' © Elapsed playing time of the track being played
@ Remaining playback time of the current track
- ® Total remaining playback time of the loaded CD
The total remaining playback time cannot be displayed when random play or single track repeat play (page 12) is performed.

NOTE

" Do not use irregular shape CDs (example: heart-shaped, octagonal ones). It may result in malfunction.
" When loading an 8-cm (3-inch) disc, put it onto the inner circle of the tray.
" Do not place more than one compact disc on the disc tray.

En

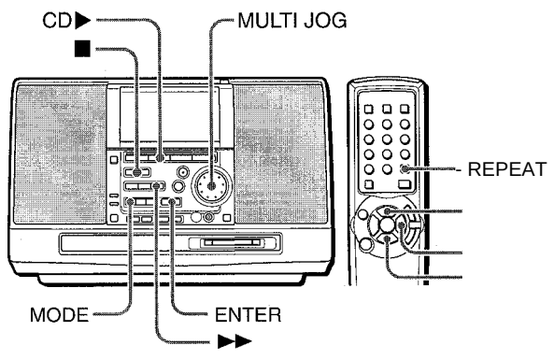

RANDOM PLAY

All the tracks on the disc can be played randomly.
In stop mode, press the MODE button on the main unit repeatedly until RANDOM? appears on the display, and within 5 seconds, press the ENTER button.

To cancel random play
In stop mode, press the MODE button on the main unit repeatedly until OFF appears on the display. Then, within 5 seconds, press the ENTER button.

EB

- Even if the ◄◄ button is pressed, a previously played track cannot be skipped. The unit returns to the beginning of the current track only.
- When you select a track with the numbered buttons on the remote control during the random play mode, the selected track starts to play and the random play mode is canceled.

REPEAT PLAY

A single track or all tracks can be played back repeatedly.
Press the REPEAT button on the remote control repeatedly.
"C+-1" lights up when the single track repeat play is selected,
and lights up when the all tracks repeat play is selected.
To cancel repeat play, press the REPEAT button repeatedly until
and "1" disappear.

To select repeat play with the MODE button on the main unit
In playback or playback pause mode, press the MODE button repeatedly to select the desired repeat play mode.

To repeat random play
First activate random play.
Then press the REPEAT button so that "C*." lights up.

PROGRAMMED PLAY

Up to 20 tracks can be programmed from the inserted disc.

1 **In stop mode, press the MODE button on the main unit repeatedly until PROGRAM? appears on the display.**

2 **Within 5 seconds, press the ENTER button.**

. 1 .....iv 0 ; : 0 0

3 **Turn the MULTI JOG dial to select a track to be programmed, and press the ENTER button.**

Total number of selected tracks — Total playing time of the selected tracks

3 i:l.0T= 16:: 12

Selected track number

4 Repeat step 3 to program other tracks.

5 **Press the CD ► button (or the ► button on the remote control) to start play.**

To check the program
Each time the ►► button is pressed in stop mode, a track number and program number will be displayed.

To clear the program
Press the ■ button in stop mode.

To add tracks to the program
Before playing, repeat step 3. The track will be programmed after the last track.

To change the programmed tracks
Clear the program and repeat all the steps again.

' During the programmed play, the MODE and numbered buttons do not function.
' Repeating programmed play is also possible.
' If the programmed time exceeds 99 minutes 59 seconds, or the disc track number 31 or above is programmed, the display shows as the total playing time.

OPERATION

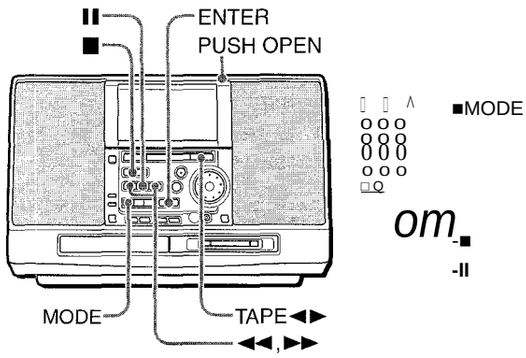

LOADING A TAPE

- You can select a reverse mode to play back one or both sides.
- Use Type I (normal) tapes only for playback.

Press the PUSH OPEN button to open the cassette holder.

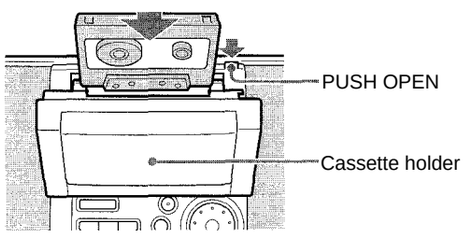

Load a tape with the exposed side facing downward.
Push the cassette holder to close.

PLAYING BACK A TAPE

Load a tape and press the TAPE button to start play.

Playback side of the tape
>■. The front side is being played (forward)
<: The rear side is being played (reverse)

< TPPE >

Tape counter indicates the tape running length.

To stop play, press the ■ button.
To pause play, press the II button. To resume play, press the TAPE button.
To change the playback side in play mode, press the TAPE ◄ ► button.
To change the playback side in stop mode, press the ENTER button.
To fast forward or rewind, press the ◄◄ or ►► button in stop mode. Then press the ■ button to stop the tape.

To start play when the power is off (Direct Play Function)
Press the TAPE button. The power is turned on and play of the loaded tape begins.

To set the tape counter to 0000
Press the ■ button in stop mode.
The counter is aiso set to 0000 when the cassette holder is opened.

Selecting a reverse mode
In stop mode, press the MODE button repeatedly.
Each time the button is pressed, the reverse mode changes.

TAPE >

To play one side only, select T.
To play from front side to back side once only, select ID.
To play both sides repeatedly, select CD.

About cassette tapes
- To prevent accidental erasure, break off the plastic tabs on the cassette tape after recording with a screwdriver or other pointed tool.

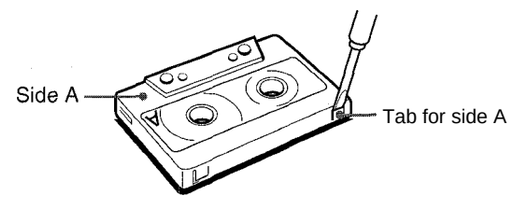

To record on the tape again, cover the tab openings with adhesive tape, etc.
- **120-minute or longer tapes** are extremely thin and easily deformed or damaged. They are not recommended.
- **Take up any slack** in the tape with a pencil or similar tool before use. Slack tape may break or jam in the mechanism.

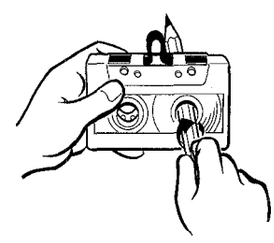

WHAT IS AN MD (MINI DISC)?

An MD is only 64 mm (2 % inches) in diameter, about half the size of a conventional CD. But MD can be used to store and play back a full 74 minutes of data such as a CD. Unlike a CD, MD comes in a plastic cartridge, so that it can be handled with ease. The cartridge also protects the disc inside from shocks, dust and scratches. Unlike cassette tapes, which can become stretched or tangled, an MD is an excellent durable media.

TYPE OF MD

There are two types of MDs: "Optical discs" and "Magneto-optical discs". Both types use laser beams and optical pick-up technology to read recorded data during playback.

Optical discs
These are playback only discs. Like CDs, they are used as prerecorded music discs. You cannot record on or edit them.

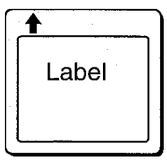

The shutter covers the opening only on the non-iabeled side of the MD.

Recordable MO*^ discs
These are recordable discs which can be recorded on again and again, like cassette tapes. The recording method called magneto-optical technology employs a laser and magnetism to record signals. Therefore, the quality of recorded sound does not deteriorate even after many playbacks and recordings.

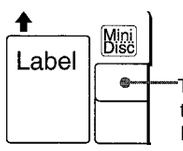

The shutter covers the opening on the both sides of the MD.

MO: An abbreviation of Magneto Optical

Ultra compact size made possible by ATRAC*^ technology
A newly developed digital audio compression technology called the ATRAC system automatically extracts only the frequencies that are actually audible to the human ear and cuts the frequencies which are inaudible. This compresses the amount of dafa to be recorded to 1/5 of the normal amount. The ATRAC system is based upon studies carried out in the field of auditory psychology and does not impair the quality of the audible sound.

ATRAC: An abbreviation of Adaptive TRansform Acoustic Coding

Quick random access
One of the great features of the MD is that you can search for desired tracks quickly. There are also quick and easy functions for random playback in which the order of the tracks can be rearranged at random, and for renumbering tracks which enables them to be played in any order.

THE LIMITATIONS OF MD

Recording on the MD is performed differently from that of a cassette tape or a DAT. Therefore, the MD system is subject to the following restrictions.

"TOC* Full" is displayed even if the recording time does not reach the maximum recordable time of the disc (60-minute or 74-minute).
"TOC Full" is displayed when 254 tracks are already recorded on a disc, without respect of the recording time.

*TOC: An abbreviation of Table Of Contents

"TOC Full" is displayed even if a disc is not fully recorded on.
If there are lots of emphasis data in a particular track, the unit handles the data as index codes, and tracks are counted, in addition, without respect of the time and number of tracks.

The remaining time on a disc is not increased even after some short tracks have been erased.
When the remaining time on a disc is displayed, which may not be increased even after erasing short tracks because the sections less than eight seconds are not counted.

Certain tracks cannot be joined (the COMBINE function does not function).
- Tracks created by editing may not be joined.
- It is not possible to combine a track recorded in monaural and a track recorded in stereo.

The total of the recorded time and the remaining time on a disc does not match with the maximum recordable time of the disc (60-minute or 74-minute).
Recording is performed by the minimum unit of one cluster (two seconds). Even if the recorded section is shorter than two seconds, a two-second space is needed in recording. Therefore, fhe available time becomes shorter. If there are scratches on a disc, the available time becomes shorter as well, because the sections which are scratched are automatically erased.

Track numbers may not be registered properly.
When recording from a CD through digital inputs (using the CD ► MD button), small tracks may be created depending on the contents of a CD.
When using the AUTO MARK function, track numbers may not be registered properly depending on the contents of the CD.

Digital inputs may not be acceptable.
When digital recording is attempted from recorded material with copyrights, digital dubbing cannot be performed to a recordable MD from another MD recorded in digital, because of the built-in record restriction function which complies with the SCMS* standard.

- SCMS (Serial Copy Management System) is the standard to restrict single digital dubbing between the digital audio system thus protecting copyrights.

MD
(prerecorded sound source) Digital dubbing

Digital dubbing

CD

Recording through analog inputs

OPERATION

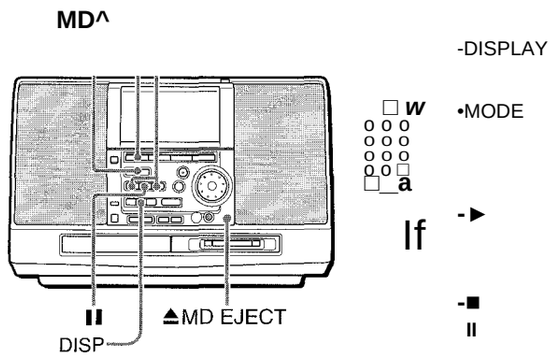

INSERTING AN MD

Insert a disc into the disc drive fully with the label side up and in the direction of the arrow.
If you insert a disc while the unit is turned off, the unit is turned on.
Depending on the unit's status, TOC READING may appear while the unit reads the data of the inserted disc.

Direction guide

riT

PLAYING AN MD

Insert an MD.

Press the MD ► button.
Playback begins.

Number of track being played
|
Track

Elapsed playing time

To stop play, press the ■ button.
To pause, press the **II** button.To resume play, press the MD ► button.

To search for a particular point during playback, keep the ◄◄ or ►► button pressed and release the button at the desired point.
To skip to the beginning of a track during playback, press the ◄◄ or ►► button repeatedly or turn the MULTI JOG dial. The unit skips forward through the tracks when turning it right, and skips back when turning it left.

To eject a disc, press the ± MD EJECT button.
Do not hold the disc when ejecting the disc.

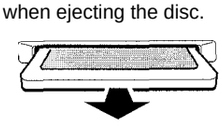

Pull the disc out.

Selecting a track with the remote control
Press the numbered buttons and the +10 button to select a track.
Example:
To select the 25th track, press the +10, +10 and 5 buttons.
To select the 10th track, press the +10 and 0 buttons.
The selected track starts to play and play continues to the end of that disc.

To start play when the power is off (Direct Play Function)
Press the MD ► button. The power is turned on and play of the inserted disc begins.

To play a disc at the double speed
During play, keep the MD ► button pressed for more than two seconds.
To resume normal play, press the MD ► button again.
Stopping play with the ■ button also releases the double-speed playback mode.

Display in stop mode
The display shows the following information.

Total playing time
|
nD
IC M-ij III
;i Lksnai iU LI- M_
I
Total number of tracks Music calender (only the first 20 tracks are displayed)

To change the display during playback
Press the DISP button (or the DISPLAY button on the remote control) during playback.
The display changes in the following order.
d) Elapsed playing time of the track being played
d) Remaining playback time of the current track
(3) Total remaining playback time of the inserted MD
- @ Date (year, month and day) at which the track was recorded (displayed only when the date was registered*)
The total remaining playback time cannot be displayed when random play or single track repeat play (page 16) is performed.

* When recording on an MD is made using this unit, the recording date will be registered automatically for the recorded track. Note, however, that the date will be registered only when the clock of this unit is set.

NOTE

Nothing other than an MD should be inserted in the disc drive, otherwise the disc may become scratched, causing a malfunction or a safety hazard such as an electric shock.
' Do not attempt to insert another MD while a disc is already inside the drive.
' Do not tilt the unit with a disc inserted. Doing so may cause malfunctions.

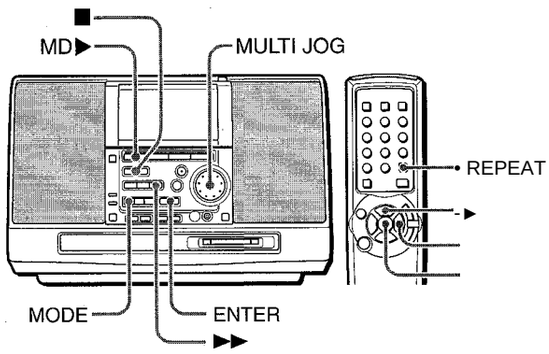

RANDOM PLAY

All the tracks on the disc can be played randomly.
In stop mode, press the MODE button on the main unit repeatedly until RANDOM? appears on the display, and within 5 seconds, press the ENTER button.

To cancei random play
In stop mode, press the MODE button on the main unit repeatedly until OFF appears on the display. Then, within 5 seconds, press the ENTER button.

NOTE

- Even if the ◄◄ button is pressed, a previously played track cannot be skipped. The unit returns to the beginning of the current track only.
- When you select a track with the numbered buttons on the remote control during the random play mode, the selected track starts to play and the random play mode is canceled.

REPEAT PLAY

A single track or all tracks can be played back repeatedly.
Press the REPEAT button on the remote control repeatedly.
"^►1" lights up when the single track repeat play is selected,
and "C+-" lights up when the all tracks repeat play is selected.
To cancel repeat play, press the REPEAT button repeatedly until "Ci-" and ”1" disappear.

To select repeat play with the MODE button on the main unit
In playback or playback pause mode, press the MODE button repeatedly to select the desired repeat play mode.

To repeat random play
First activate random play.
Then press the REPEAT button so that lights up.

PROGRAMMED PLAY

Up to 20 tracks can be programmed from the inserted disc.

1 **In stop mode, press the MODE button on the main unit repeatedly until PROGRAM? appears on the display.**

2 **Within 5 seconds, press the ENTER button.**

; i : - - ..... iv iZuiiZiui^

3 **Turn the MULTI JOG dial to select a track to be programmed, and press the ENTER button.**

Total number of selected tracks — Total playing time of the selected tracks

.3, 10T: 16

..... I.....
Selected track number

4 **Repeat step 3 to program other tracks.**

5 Press the MD ► button (or the ► button on the remote control) to start play.

To check the program
Each time the ►► button is pressed in stop mode, a track number and program number will be displayed.

To clear the program
Press the ■ button in stop mode.

To add tracks to the program
Before playing, repeat step 3.The track will be programmed after the last track.

To change the programmed tracks
Clear the program and repeat all the steps again.

' During the programmed play, the MODE and numbered buttons do not function.
' Repeating programmed play is also possible.
' If the programmed time exceeds 199 minutes 59 seconds, or the disc track number 31 or above is programmed, the display shows as the total playing time.

OPERATION

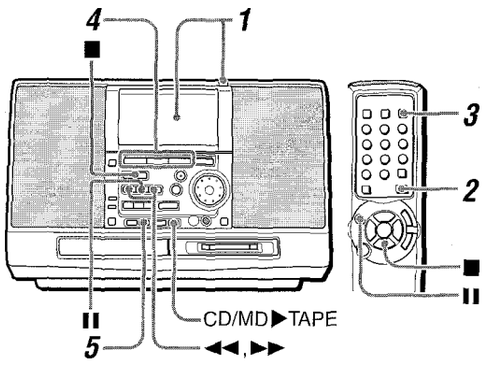

Preparation
- Set the tape to the point where recording will start.
- Use Type I (normal) tapes only for recording.

1 Load the tape to be recorded on into the deck.

Load the tape with the side to be recorded on first facing toward you and the exposed side facing downward.

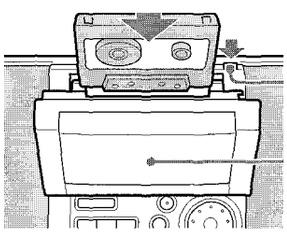

2 Press the FUNCTION button on the remote control repeatedly until tape is selected.

3 Press the MODE button on the remote control repeatedly to select the reverse mode.

To record on one side only, select T.
To record on both sides, select T) or Cl).
When recording from the rear of the tape, the tape stops at the end of recording of the rear side, even if the reverse mode is set to T) or CT).

4 Prepare the source to be recorded.

To record from a radio broadcast, press theTUNER/BAND button and tune in to a station.
To record from a CD or MD, first press the CD ► or MD ► button and load the disc, then press the ◀◀ or ►► button or turn the MULTI JOG dial to select the track to be recorded first.

5 Press the • TAPE REC button to start recording.

TAPEES appears on the display.
When the selected source is CD or MD, playback and recording start simultaneously.

To stop recording, press the ■ button. When recording from a CD or an MD, press the ■ button again to stop playback.
To pause recording, press the II button. (Applicable when the source is the radio.) To resume recording, press again.

If squealing or beating sounds occur when recording an AM broadcast, press the MODE button repeatedly and select one of the two modes, BEAT 1 or BEAT 2, which eliminates the noise better.

RECORDING A WHOLE CD OR MD ONTO A TAPE

Use the CD/MD^TAPE button to record all the tracks of a CD or MD onto a tape from the beginning.
If the tape reaches its end of the front side while a track is being played, recording of this track starts from the beginning on the opposite side of the tape.
Prepare a tape having a length longer than the total playing time of the CD or MD to be recorded.

1 Load the tape to be recorded on into the deck.

2 Press the TAPE button to select the side to be recorded, then set the tape to the position to start recording.

3 When recording a CD :

Load the disc and press the FUNCTION button on the remote control to select CD.

When recording an MD:

Load the disc and press the FUNCTION button on the remote control to select MD.

4 Press the CD/MD^TAPE button.

Playback and recording starts simultaneously.
If recording was started from the front side of the tape, and when recording on the front side ends, recording on the rear side starts.
If recording was started from the rear side, and when recording on the rear side ends, recording stops.

To stop recording
Press the ■ button.
To stop playback, press the button again.

To erase a recording
1 Insert the tape to be erased into the deck.
2 Press the TAPE button to select the side to be erased, then set the tape to the point where the erasure is to be started.
3 Press the • TAPE REC button to start the erasure.

ABOUT THE INDEX MARK

The unit registers index marks whiie recording on an MD.
Index marks aiiow you to easiiy iocate the desired tracks.

When recording from a CD
The index mark information recorded on the CD is copied as it is.

CD 2nd track 3rd track 4th track

Recording (MD) 2nd track 3rd track 4th track
A
A lindex mark

When recording from a tape
An index mark is registered automaticaliy when a sound signai is input after a biank section lasting more than 3 seconds.

Biank

Input sound				/j.
Recording (MD)	2nd track	3rd track		4th track

A :lndex mark

When recording from radio
The index mark information is registered every 5 minutes.

There may be a case where index marks are not registered accurateiy.

MANUAL MARK FUNCTION

When recording using the • MD REC button (page 21), you can record index mark information anytime you want by pressing the ENTER button.

To record on a previously recorded MD
If there is an unrecorded section left on the MD, the new recording automaticaliy starts from where the previous recording finished. If you want to start recording from the beginning of a previousiy recorded MD, erase the previous recording compieteiy. (See page 25.)

To check the recordable time of the MD
Press the FUNCTION button on the remote control to select other than MD, and load an MD. Then press the DISPLAY button on the remote control (or the DISP button on the main unit).
The recordable time on the MD is displayed for 5 seconds.

To prevent accidential erasure of recorded material
Slide the record-protect tab as shown beiow.
Siide the tab so that it is compieteiy iocked.

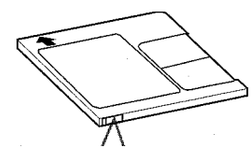

To protect recorded contents
OD

To record
(i^)

If a recording is attempted when the tab is set to the protected position, "Protected" appears on the dispiay. Move the protect-tab to the originai position.

RECORDING A WHOLE CD

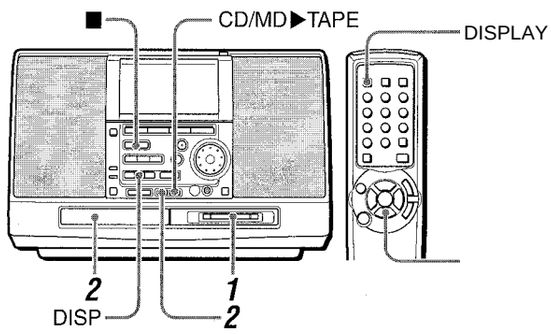

1 Insert a recordable MD into the disc drive with the labei side up and in the direction of the arrow.

Direction guide

KÍT

2 Load a CD and press the CD MD button in stop mode.

Recording starts.

MD D Í RECTi®

When the last track of the CD finishes playing, the recording stops automatically.
When recording stops, TOC-EDIT flashes on the display and the contents (TOC) of the recording are recorded on the MD.

To stop recording before the end of the CD
Press the ■ button. Recording to the MD stops, and the contents (TOC) of the recording are recorded on the MD.
To stop play of the CD, press the ■ button again.

To change the display during recording
Pressing the DISP button (or the DISPLAY button on the remote control) changes the information shown on the lower part of the display as follows.

' ® Elapsed playing time of the track being recorded
(D Remaining playback time of the current track
- @ Total remaining playback time of the inserted CD

If T. OVER appears
The remaining recordable time of the MD is not enough to record a whole CD.
Press the ■ button and replace the MD with another one.
Or press the CD ► MD button again to start recording if it does not matter whether recording is cut short or not.

RECORDING A CD ONTO A TAPE AND AN MD SIMULTANEOUSLY

1 Load a CD and press the FUNCTION button on the remote control to select CD.

2 Load a tape to be recorded.

3 Insert a recordable MD into the disc drive.

4 Press the CD ► MD button and the CD/MD ► TAPE button simultaneousiy.

Recording onto the tape starts, while the CD enters playback pause mode and the MD enters the recording pause mode. After 8 seconds (nothing will be recorded onto the tape in this period), the CD starts to play and the recording onto the MD also starts.

To stop recording
Press the ■ button.

If the tape reaches its end of the front side while a track is being played
This track will be recorded onto the tape and the MD as follows:

® Recording side of the tape changes from the front side to the opposite side, and the tape enters the recording pause mode.
® This track is recorded to its end onto the MD, and the MD enters the recording pause mode.
(3) The tape enters the recording mode and the recording of this track starts from the beginning.
@ When this track is recorded to its end onto the tape, the MD re-enters the recording mode, and the subsequent tracks will be recorded onto the tape and MD.

RECORDING ONLY ONE TRACK OPACO

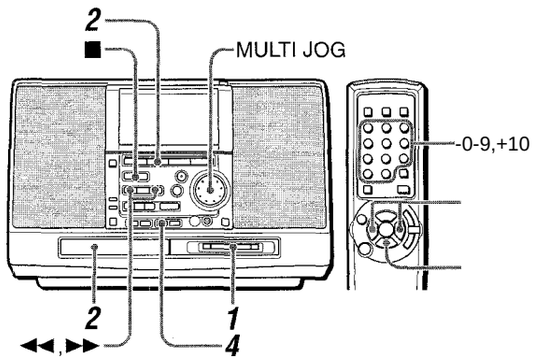

1 Insert a recordable MD into the disc drive with the label side up and in the direction of the arrow.

2 Load a CD and press the CD ^ button.
Playback starts.

3 Select the desired track.
Use the or ►► button, the MULTI JOG dial, or the numbered buttons on the remote control to play back the desired track.

4 Press the CD ► MD button to start recording.
The CD returns to the beginning of the track and recording starts.

When the track of the CD finishes playing, fhe recording stops automatically, while the CD goes to the next track.
When recording stops, TOC-EDIT flashes on the display and the contents (TOC) of the recording are recorded on the MD.

To stop recording before the end of the track
Press the ■ button. Recording to the MD stops, and the contents (TOC) of the recording are recorded on the MD.
To stop play of fhe CD, press the ■ button again.

PROGRAMMED RECORDING OF A CD

Up to 20 tracks can be programmed and recorded on an MD.

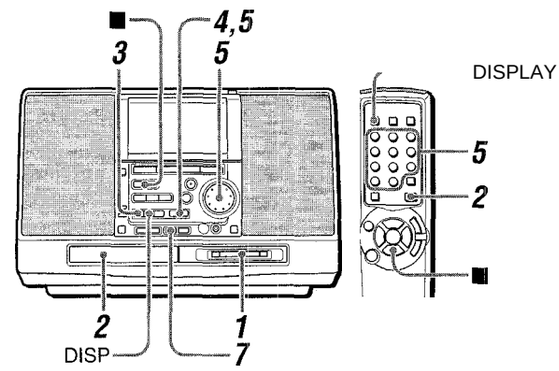

1 Insert a recordable MD into the disc drive with the label side up and in the direction of the arrow.

2 Load a CD and press the FUNCTiON button on the remote control to select CD.

3 In stop mode, press the MODE button repeatedly until PROGRAM? appears on the display.

4 Within 5 seconds, press the ENTER button.

5 Turn the MULTI JOG dial to select a track to be programmed, and press the ENTER button.

6 Repeat step 5 to program other tracks.
For detailed explanations on how to program the tracks, see page 12.

7 Press the CD ► MD button to start recording.
Recording begins.
When the programmed tracks finish playing, the recording stops automatically.
When recording stops, TOC-EDIT flashes on the display and the contents (TOC) of the recording are recorded on the MD.

To stop recording halfway
Press the ■ button. Recording to the MD stops, and the contents (TOC) of the recording are recorded on the MD.
To stop play of the CD, press the ■ button again.

To change the display during recording
Pressing the DISP button (or the DISPLAY button on the remote control) changes the information shown on the lower part of the display as follows.
® Elapsed playing time of the track being recorded
(D Remaining playback time of the current track
- @ Remaining recording time

RECORDING FROM A TAPE, CD OR THE RADIO MANUALLY

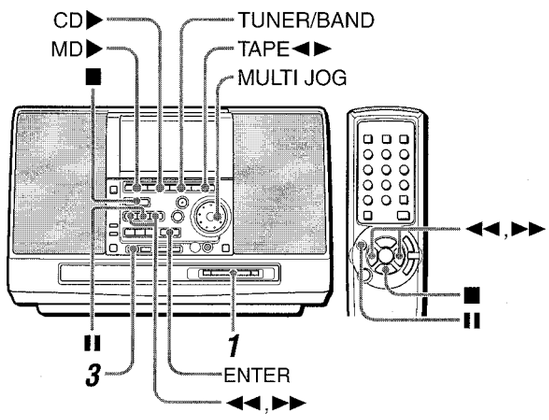

1 **Insert a recordable MD into the disc drive with the label side up and in the direction of the arrow.**

2 **Prepare the source to be recorded.**

To record from a tape, load the tape and use the TAPE , ◄◄ and ►► buttons to advance the tape to the position to start recording.

To record from a CD, load a CD and select the track with which recording is to be started using the ►► buttons or the MULTI JOG dial.

To record from the radio, press the TUNER/BAND button and tune in to the desired station.

3 **Press the • MD REC button.**

The unit enters the recording standby mode.

4 **When recording from a tape, press the TAPE button or the MD ^ button to start playback of the tape and recording onto the MD.**
When recording from a CD, press the CD ► button or the MD button to start recording.
When recording form the radio, press the MD ► button to start recording.

To stop recording

Press the ■ button. When recording stops, TOC-EDIT flashes and the contents (TOC) of the recording are recorded on the MD.

To add index marks during recording

Press the ENTER button, and an index mark is registered.

EXTENDED (MDNAURAL) RECDRDING

Twice as long as the time printed on the MD can be obtained if you select the monaural recording mode.
Monaural recording mode is available when recording from the tape or the radio.

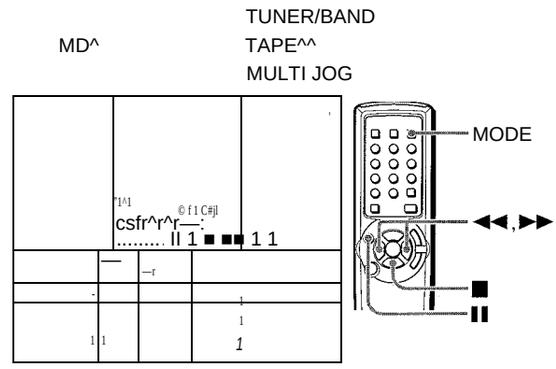

1 **Insert a recordable MD Into the disc drive with the iabel side up and in the direction of the arrow.**

2 **Prepare the source to be recorded.**

To record from a tape, load the tape and use the TAPE ◄◄ and ►► buttons to advance the tape to the position to start recording.

To record from the radio, press the TUNER/BAND button and tune in to the desired station.

3 **Press the • MD REC button.**

The unit enters the recording standby mode.

4 **Press the MODE button repeatedly until MONO REC appears on the display.**

REC

5 **When recording from a tape, press theTAPE button or the MD ► button to start playback of the tape and recording onto the MD.**
When recording form the radio, press the MD ► button to start recording.

To stop recording

Press the ■ button. When recording stops, TOC-EDIT flashes and the contents (TOC) of the recording are recorded on the MD.

To add index marks during recording

Press the ENTER button, and an index mark is registered.

To restore stereo recording

Press the MODE button repeatedly until STEREO REC appears in step 4.

En

REGISTERING THE DISC TITLE AND TRACK TITLE

You can register the titles of the discs and tracks.

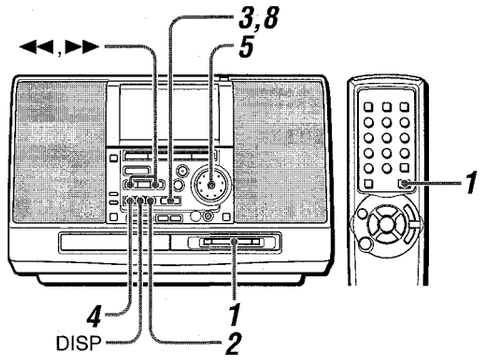

1 Insert an MD to register the disc or track title, and press the FUNCTION button on the remote control to select the MD function.

2 To register a disc title, press the EDIT button in stop mode repeatedly until Disc Title? appears. To register a track title, select or play back the track and press the EDIT button repeatedly until Track Title? appears.

3 Within 10 seconds, press the ENTER button.
The unit turns into character entry mode.

4 Press the MODE button repeatedly to select the kind of character.

Capitai ietters —► Smali ietters

■ Number/symbois

•'ilYilli ■V: ...!

5 Turn the MULTI JOG dial to select a desired character.

T **iF;;riB!ji...iiia**

6 Press the button.

7 Repeat steps 4 to 6 to enter all the required characters (up to 50 characters).
If you leave the unit without performing any operation for one minute in steps 4 to 6, the character entry mode will be canceled. If this happens, repeat from step 2.

8 Press the ENTER button.
The entered disc title or track title is displayed.
When registering a track title during playback, the track will be repeatedly played until the ENTER button is pressed.
When the MD is removed from the unit, TOC-EDIT flashes and the entered title is registered.

To change a character
Press the ◄◄ or ►► button repeatediy until the character to be changed flashes. Then enter the desired character again.

To delete characters
Press the ◄◄ or ►► button repeatedly until the character to be deleted flashes. Then press the II button.

To insert a space between the characters
Press the ◄◄ or ►► button repeatedly until the part to be entered as a space flashes. Then press the DISP button.

To add a character between two characters
First, insert a space between two characters as described above. Then change the space to the desired character by entering it.

NOTE

- While TOC-EDIT is flashing, do not disconnect the AC cord or do not give a strong shock to the unit. If this happens, the data of TOC will not be recorded properly and the edited contents on a disc will not be able to be played.
- A title cannot be registered in the following cases:
  - -When a prerecorded disc is inserted ("PB DISC" appears on the display.)
  - -When the protect-tab on an inserted disc is moved to the protected position ("Protected" appears on the display.)
- Editing an MD will cancel the random play mode.
- Editing cannot be performed when the unit is in the programmed play mode.

CHARACTERS THAT CAN BE REGISTERED

Capital letters
□ (space) A B C D E F G H I J K L M N O P Q R S T U V W X Y Z

Small letters
□ (space) a b c d e f g h i j k i m n o p q r s t u v **w X y z**

Numbers and symbols
□ (space) 0 1 2 3 4 5 6 7 8 9 ! " # $ % & ' ( ) * +

DIVIDING A TRACK

You can divide a track into two tracks by registering an index mark.

Example

To divide the 3rd track into two tracks at 2 minutes 30 seconds:

2 minutes 30 seconds

2nd track	3rd frack

o

2nd track	3rd track	4th track

1-^	ç^5
I rf	Hi ^
i.	

1
4,6

1 **Insert an MD and press the IVID ► button to start play.**

2 **During playback, press the II button at the point where you want to divide the track.**
The unit enters the playback pause mode.

3 **Press the EDIT button repeatedly until Divide? appears on the dispiay.**

4 **Within 10 seconds, press the ENTER button.**
The unit plays repeatedly the 3 seconds after the point where you pressed the II button.

ÜI-:?

:i-j c
J-L-J1

The point II is pressed.

When MONO is displayed, the 6 seconds after the point where you pressed the II button is played repeatedly.

5 **Adjust the point to be divided with the MULTI JOG dial or the ◄◄ and ►► buttons referring to the piayback sound.**

6 **Within 1 minute, press the ENTER button.**
An index mark is registered and the track number advances by one.
When the MD is removed from the unit, TOC-EDIT flashes and the entered title is registered.

' If the track had a title before the division, the title is assigned to the first of the two divided tracks.
' A track cannot be divided when an inserted disc already contains 254 tracks.

COMBINING TWO TRACKS

You can combine two tracks by erasing the index mark in between.

Example
To combine the 2nd track and the 3rd track by erasing the index mark at the beginning of the 3rd track:

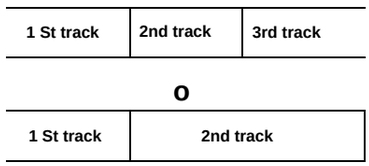

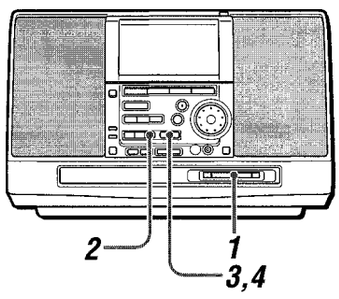

1 **Insert an MD and play back the latter track of the two tracks to be combined.**

2 **Press the EDIT button repeatedly until Combine? appears on the display.**

3 **Within 10 seconds, press the ENTER button.**
Example:
When combining the 2nd and 3rd tracks

3 J nn c LMJ J

4 **Within 1 minute, press the ENTER button.**
The two tracks are combined.
The track numbers from this point forward are decreased by 1.
When the MD is removed from the unit, TOC-EDIT fiashes and the contents of the editing are registered.

NOTE

- If both of the tracks are titled, the title of the lower numbered track remains. If only one track is titled on the tracks to be combined, this title remains.
- You cannot combine a track recorded in monaural and a track recorded in stereo.

CHANGING THE ORDER OF THE TRACKS

You can change the order of tracks after compieting a recording.

Example
To move the 3rd track to the 1 st position

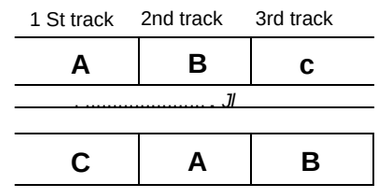

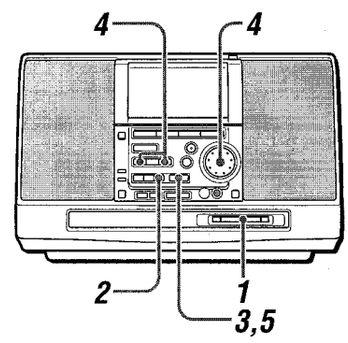

1 **Insert an MD and play back the track to be moved.**

2 **Press the EDIT button repeatedly until Move ? appears.**

3 **Within 10 seconds, press the ENTER button.**
Example:
When moving the 3rd track

Move 5 3I?- 3t®i

4 **Turn the MULTI JOG dial, or press the ◄◄ or I button to select the desired track number to move the track to.**
Example:
When moving to the 2nd position

Move : 2i@3

5 Within 1 minute, press the ENTER button.
When the MD is removed from the unit, TOC-EDIT flashes and the contents of the editing are registered.

ERASING TRACKS

ERASING ALL TRACKS ON A DISC

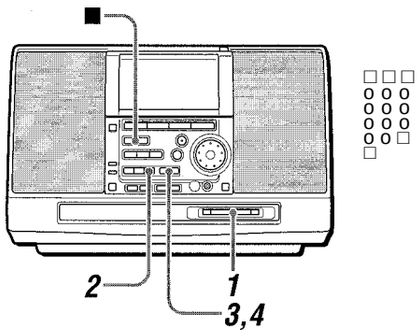

If you erase all the tracks, you cannot retrieve them again.

1 **Insert an MD and press the FUNCTION button on the remote control to select the MD function.**

2 **In stop mode, press the EDIT button repeatedly until All Erase ? appears on the display.**

3 **Within 10 seconds, press the ENTER button.**
The display changes to Erase ??.

Erast:: %

Make sure that it is all right to erase all tracks.
To cancel erasing tracks, press the ■ button.

4 Within 1 minute, press the ENTER button.
TOC-EDIT flashes and the contents of the editing are registered.
After completion or the erasure, "Blank Disc" is displayed.

ERASING A SINGLE TRACK

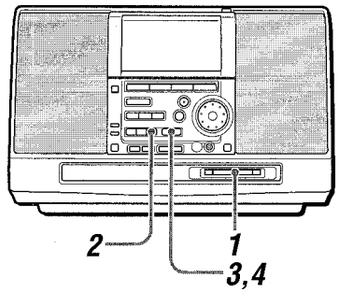

1 **Insert an MD and play back the track to be erased.**

2 **Press the EDIT button repeatedly until Track Erase ? appears on the display.**

3 **Within 10 seconds, press the ENTER button.**
The display changes to Erase ??.

'm

Make sure that it is all right to erase the track.
To cancel erasing the track, press the ■ button.

4 Within 1 minute, press the ENTER button.
TOC-EDIT flashes and the contents of the editing are registered.
When erasing the track during playback, TOC-EDIT flashes after stopping playback.

En

TIMER PLAY AND TIMER RECORDING

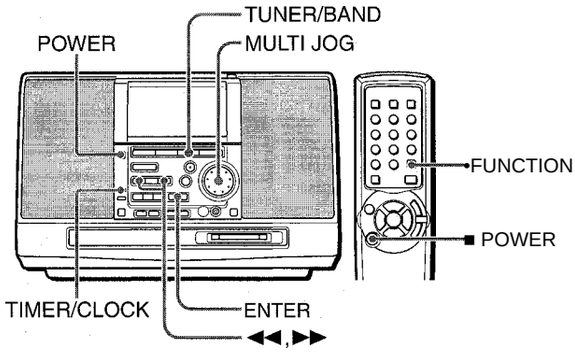

The unit can be turned on at a specified time every day with the built-in timer.
Make sure the clock is set correctly. (See page 6.)

Timer recording is available for the tuner only.

1 Prepare the source for timer play, or source and destination for timer recording.

To listen to the radio, press the TUNER/BAND button to select the desired band and tune in to the desired station.
To listen to a CD or MD, load the desired disc and press the FUNCTION button on the remote control to select the CD or MD function.
To listen to a tape, load the desired tape.
To record a radio program, press the TUNER/BAND button to select the desired band and tune in to the desired station. Then, insert an MD or load a tape, which you want to record on.

2 For timer play : press theTIMER/CLOCK button repeatedly so that TIMER PLAY? appears.
For timer recording : press the TIMER/CLOCK button repeatedly so that TIMER REC ? appears.

3 Within 5 seconds, press the ENTER button.

4 Set the hour of the timer-on time with the ◄◄ or button or the MULTI JOG dial, then press the ENTER button. And then set the minute of the timer-on time in the same manner.

When timer play is selected

PLhV SThRT

When timer recording is selected

REC SThRT

For timer play : select the source with the ◄◄ or button or the MULTI JOG dial, then press the ENTER button.
For timer recording : select the destination (MD or TAPE) with the ◄◄ or ►► button or the MULTI JOG dial, then press the ENTER button.

When timer play is selected

Source for timer play

TUNER

When timer recording is selected

Destination for timer recording

TUNER-s-ilDl ÎSË

Select the duration for the timer-activated period with the ◄◄ or ►► button or the MULTI JOG dial, then press the ENTER button.

The duration for the timer-activated period can be set between 5 and 180 minutes in 5-minute steps.
Example:
When timer play is selected

PLHV TIHE

Duration for the timer-activated period

7 Adjust the volume level with the ◄◄ or button or the MULTI JOG dial, then press the ENTER button.

Volume level

UiJi.....

8 Press the POWER button to turn the unit off.

© or 0REC remains on the display after the power is turned off (timer standby mode).
Note that everything on the display including © or ©REC will clear if the power economizing mode is turned on (page 4).

When the timer-on time is reached, the unit turns on and begins play (or recording) with the selected source and destination.

To check or change the specific items
Press the TIMER/CLOCK button repeatedly until TIMER PLAY? or TIMER REC ? appears, then press the ENTER button within 5 seconds.
Each time the ENTER button is pressed, each item is displayed. If you want to change the specific items, press the ◄◄ or ►► button or turn the MULTI JOG dial.

To cancel timer standby mode temporality
Press the TIMER/CLOCK button repeatedly until TIMER OFF ? appears, and press the ENTER button within 5 seconds.

To use the unit in timer standby mode
You can use the unit normally.
For timer play, make sure the source is correctly set before turning the unit off.

■ If the unit is left for one minute at steps 4 to 7, the timer setting mode is canceled.
' Timer play and timer recording will not begin unless the power is turned off.

SETTING THE SLEEP TIMER

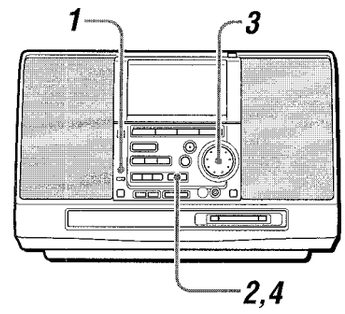

QC
LU

The unit can be turned off automatically at a specified time.

1 **Press the TIMER/CLOCK button repeatedly until SLEEP ? appears on the display.**

2 **Within 5 seconds, press the ENTER button.**

3 **Within 5 seconds, turn the MULTi JOG dial to specify the time untii the power is turned off.**
The time changes between 5 and 240 minutes in 5-minute steps.

Specified time

En

4 **Press the ENTER button.**
If you leave the unit without pressing the ENTER button, the sleep timer will be activated after 5 seconds automatically.

While the sleep timer is activated
The display brightness becomes darker.

To check the time remaining until the power is turned oflf
Press the TIMER/CLOCK button repeatedly until SLEEP ? appears, and press the ENTER button. The remaining time is displayed for 5 seconds.

To cancel the sleep timer
Select SLEEP OFF at step 3 above, then press the ENTER button.

CARE AND MAINTENANCE

Occasional care and maintenance of the unit and the software are needed to optimize the performance of your unit.

To clean the cabinet

Use a soft and dry cloth.

If the surfaces are extremely dirty, use a soft cloth lightly moistened with mild detergent solution. Do not use strong solvents, such as alcohol, benzine or thinner as these could damage the finish of the unit.

To clean the heads and tape paths

After every 10 hours of use, clean the heads and tape paths with a head cleaning cassette or cotton swab moistened with cleaning fluid or denatured alcohol. (These cleaning kits are commercially available.)

When cleaning with a cotton swab, wipe the recording/playback head, erasure head, capstans, and pinchrollers.

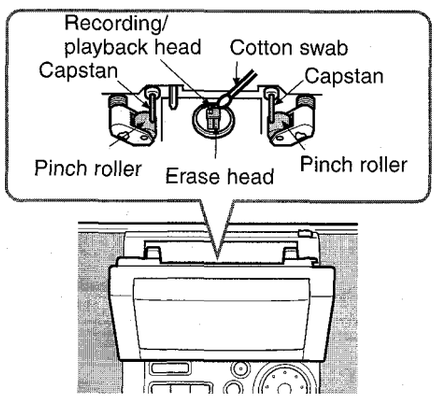

After cleaning the heads and tape paths with a liquid head cleaning cassette, wait until the cleaned parts are completely dry before inserting the tapes.

Care of CDs

- When a disc becomes dirty, wipe the disc from the center out with a cleaning cloth.

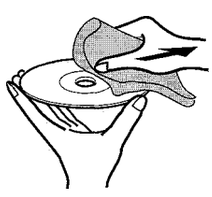

' After playing a disc, store the disc in its case. Do not leave the disc in places that are hot or humid.

Care of tapes

- Store tapes in their cases after use.
- Do not leave tapes near magnets, motors, television sets, or any source of magnetism. This will downgrade the sound quality and cause noise.
- Do not expose tapes to direct sunlight, or leave them in a car parked in direct sunlight.

Care of MDs

Since MDs come in a cartridge which protects the discs inside from fingerprints and dust, you do not have to be overly careful when handling them. However, soiled or damaged cartridges can lead to malfunctions in the unit. Observe the following tips when handling MDs.

- Keep a cartridge in the attached case.
- Do not open the shutter of the cartridge to touch the disc directly. If the disc inside becomes soiled, it is very difficult to clean. The cartridge can also be damaged.
- Close the shutter if it opens while handling or ejecting a disc. Otherwise dust may enter inside or a disc may become scratched.

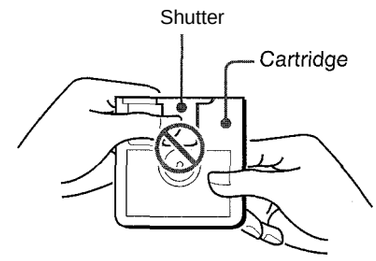

MD GUIDE MESSAGES

Message	Cause	Solution
Blank Disc	Nothing is recorded on the disc.	—
Can't Edit	Tracks are too short to be joined up.	See "THE LIMITATIONS OF MD" on page 14.
	The combine function was used while playing back the first track.	
	The divide function is used at the beginning of the track.	
	The combine function was used to join a track recorded in monaural with a track recorded in stereo.	
Disc Error	The disc is damaged by scratches.	Replace the disc.
	The unit received a strong shock during a TOC reading.	Do not subject the disc to strong shock during a TOC reading.
Disc Full	There is not enough time to record left on the disc.	Replace the disc with another recordable disc.
Temp Over	The temperature of the unit is too high.	Leave the unit in a cool place for a while before operating it again.
	The surrounding temperature is too high or too low.	Operate the unit at moderate room temperature.
Emergency	The unit operates abnormally due to a scratched disc or a strong shock.	Replace the disc. Do not subject the disc to a strong shock.
PB Disc	A prerecorded disc is attempted to edit.	Replace the disc with a recordable one. i
Protected	The disc is record-protected.	Slide the record-protect tab on the disc. (See page 18.) 1
TOC Full	There are too many tracks or emphasis data to be recorded or edited, or there is no room on the disc.	Erase tracks.
Mecha Err	Error occurred in the loading mechanism. (All functions are disabled.)	Turn the power off and disconnect the AC cord once. Then turn it on again. If this message still appears, consult your local Aiwa dealer.
MD Error	An error occurred in the MD unit of this unit.	Contact an Aiwa service representative.
UTOC Error	An error occurred in the TOC of the MD because the unit was subjected to a strong shock during recording, or during recording or reading of the TOC.	Exchange the MD. Do not subject the unit to strong shocks during recording, or during recording or reading of the TOC.

SPECIFICATIONS

FM tuner section

Tuning range	87.5 MHz to 108 MHz
Antenna	Rod antenna

AM tuner section

Tuning range	530 kHz to 1710 kHz (10 kHz ' step) 531 kHz to 1602 kHz (9 kHz step)
Antenna	Loop antenna

CD player section

Scanning method	Non-contact optical scanner (semiconductor laser)
Frequency response	40 Hz to 20,000 Hz H dB
D/A converter	1 bit dual

Cassette deck section

Track format	4 tracks, 2 channels stereo
Frequency response	50 Hz to 12,500 Hz (normal tape)
Recording system	AC bias
Heads	Recording/playback head x 1, Erase head x 1

MD recorder section

Scanning method	Non-contact optical scanner (Semiconductor laser application)
Recording system	Magnetic polarity modulation overwrite system
Rotation speed	Approx. 400 - 900 rpm (CLV)
Sampling frequency	44.1 kHz
No. of channels	Stereo: 2 channels Monaural: 1 channel
A-D, D-A converter	1-bit
Frequency	20 - 20000 Hz -°*i* dB
Wow and flutter	Unmeasurable

Generai

Speakers	80 mm cone type (2)
Output	Headphones jack (stereo mini-jack)
Power output	8 watts per channel RMS at 6 ohms, form 200 Hz to 10 kHz, with no more than 10 % Total Harmonic Distortion
Power requirements	120 VAC, 60 Hz
Power consumption	35 W
Dimensions	399 (W) x 252.5 (H) x 232 (D) mm (15% x 10 x 974 inches)
Weight	Approx. 6.2 kg (13 lbs 11 oz)
Accessories	AC cord (1) Remote control (1) AM antenna (1)

• Specifications and external appearance are subject to change without notice.

US AND FOREIGN PATENTS LICENSED FROM DOLBY LABORATORIES LICENSING CORPORATION.

COPYRIGHT

Please check the laws on copyright relating to recordings from discs, radio or external tape for the country in which the machine is being used.

NOTE

This equipment has been tested and found to comply with the limits for a Class B digital device, pursuant to Part 15 of the FCC Rules. These limits are designed to provide reasonable protection against harmful interference in a residential installation.

This equipment generates, uses, and can radiate radio frequency energy and, if not installed and used in accordance with the instructions, may cause harmful interference to radio communications. However, there is no guarantee that interference will not occur in a particular installation. If this equipment does cause harmful interference to radio or television reception, which can be determined by turning the equipment off and on, the user is encouraged to try to correct the interference by one or more of the following measures:

-Reorient or relocate the receiving antenna.
-Increase the separation between the equipment and receiver.
-Connect the equipment into an outlet on circuit different from that to which the receiver is connected.
-Consult the dealer or an experienced radioATV technician for help.

CAUTION

Modifications or adjustments to this product, which are not expressly approved by the manufacturer, may void the user's right or authority to operate this product.

TROUBLESHOOTING GUIOE

If the unit fails to perform as described in these Operating Instructions, check the following guide.

GENERAL

There is no sound.

- Is the AC cord connected properly?

An erroneous display or a malfunction occurs.

-» Reset the unit as stated below.

TUNER SECTION

There is constant, wave-like static.

- Is the antenna connected properly? (-* page 4)

The reception contains noise interferences or the sound is distorted.

- Is the system picking up external noise or multipath distortion?
  -> Change the orientation of the antenna.
  -► Move the unit away from other electrical appliances.

CASSETTE DECK SECTION

The tape does not run.

- Is the deck in pause mode? (-* page 13)

The sound is off-balance or not adequately high.

- Is the playback head dirty? (-♦ page 28)

Recording is not possible.

- Is the erasure prevention tab on the tape broken off? (-* page 13)
- Is the recording head dirty? (-► page 28)

Erasure is not possible.

- Is the erasure head dirty? (-* page 28)
- Is a metal or CrC_2 tape being used?

High frequency sound is not emitted.

- Is the recording/playback head dirty? (-> page 28)

CD PLAYER SECTION

The CD player does not play.

- Is the disc correctly inserted? (-► page 11)
- Is the disc dirty? (-» page 28)
- Is the lens affected by condensation?
  -* Wait approximately one hour and try again.

WID RECORDER SECTION

The MD recorder cannot be operated

- Is there a disc inside the unit ?
  Insert a disc.
- Is the lens affected by condensation?
  Wait approximately one hour and try again.

Sound is noisy

- Is the unit placed close to an object with a strong magnetic field such as a television?
  Move the unit away from the television.

Sound is intermittent

- Is the unit placed on an unstable surface with a lot of vibration?
  "> Place the unit on a stable surface with no vibration.

Recording is not possible

- Is the CD ► MD button pressed when attempting to record from the radio?
  Press the • MD REC button to record from the radio.
- Is a prerecorded disc inserted?
  "► Change to a recordable disc.
- Is the disc protected by the record-protected tab on the disc? {-► page 18)

To reset

If an unusual condition occurs in the display window, reset the unit.

Press the reset button on the rear of the unit with a small screw driver or a similar tool.

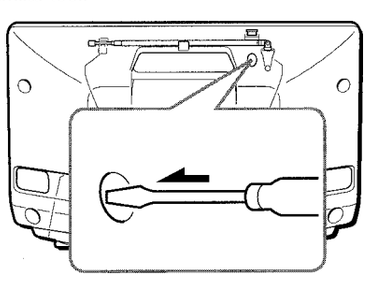

Everything stored in memory after purchase is canceled.

PARTS INDEX

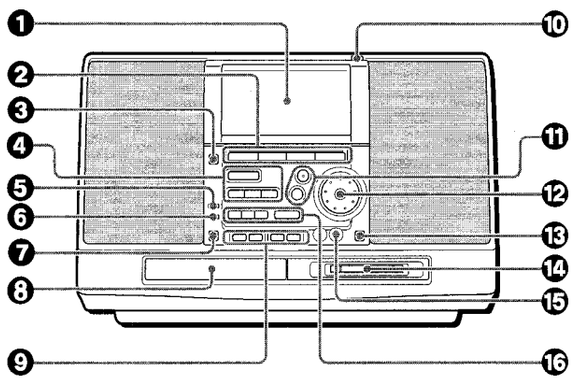

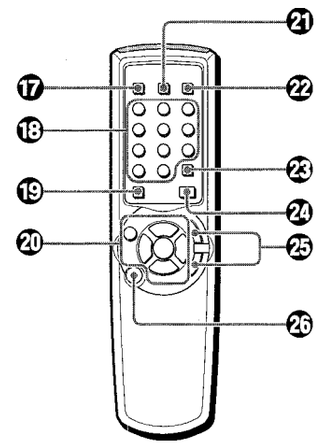

Name	Page
O Display	
0 Function buttons	
MD ► button	5, 15
CD ► button	5, 11
TUNER/BAND button	5, 8, 9. 10
TAPE button	5, 13
© POWER button	4, 5, 26
O Operation buttons	
■ STOP button	4, 11-13, 15-17, 19-21
◄◄.►►TUNING DOWN/UP buttons	6, 8-11, 13, 15, 22-24,26
II PRESET CALL button	9, 11, 13, 15, 17
© TIMER/CLOCK button	6. 26, 27
0 SOUND button	7
© ± CD EJECT button	11
© CD tray	
© Recording buttons	
# MD REC button	21
• TAPE REC button	17
CD ► MD SYNCHRO RECORDING button	19, 20
CD/MD ► TAPE SYNCHRO RECORDING button	17
® PUSH OPEN button	13
® VOLUME UP/DOWN buttons	7
© MULTI JOG dial	6, 7, 9, 10, 12, 16, 20, 22, 23, 24, 26, 27
© £ MD EJECT button	15
© MD drive	
© PHONES jack	5
© MODE button	4, 12. 13, 16. 20, 22
DISP button	8. 11. 15, 19, 20
EDIT button	9, 10, 22-25
ENTER button	6, 7, 9, 10, 12, 13, 16, 20-27

Name	Page
® DISPLAY button	11.15,19,20
© Numbered buttons	9, 11
© BAND button	8, 9, 10
® CD/MD operation buttons	
II PAUSE button	9, 11, 13, 15, 17
► PLAY button	5
◄◄,►► SKIP/SEARCH buttons	8-11, 13, 15
■ STOP button	11-13, 15-17, 19-21
® EQ button	7
© MODE button	8, 13, 17, 21
© REPEAT button	12, 16
© FUNCTION button	5, 17, 22, 25
© VOL y\/\/ buttons	7
© POWER button	5

ADVERTENCIA

PARA REDUCIR EL RIESGO DE INCENDIOS O SACUDIDAS ELÉCTRICAS, NO EXPONGA ESTE APARATO A LA LLUVIA NI A LA HUMEDAD.

"CAUTIONiTO REDUCE THE RISK OF
ELECTRIC SHOCK,
DO NOT REMOVE COVER (OR BACK).
NO USER-SERVICEABLE PARTS INSIDE.
REFER SERVICING TO QUALIFIED
SERVICE PERSONNEL."

Explicación de ios símbolos gráficos:

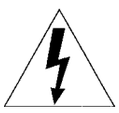

El símbolo de un rayo con una flecha en la punta, dentro de un triángulo equilátero es una alerta al usuario de la existencia de un "voltaje peligroso" sin aislar en el interior del aparato que puede ser lo suficientemente fuerte como para provocar sacudidas eléctricas en las personas.

El signo de exclamación en el triángulo equilátero es una alerta al usuario de la existencia de instrucciones de funcionamiento y de mantenimiento (servicio) importantes en los manuales que vienen con el aparato

PRECAUCIONES

Lea cuidadosa y completamente el manual de instrucciones antes de utilizar la unidad. Asegúrese de guardar el manual de instrucciones para utilizarlo como referencia en el futuro. Todas las advertencias y precauciones del manual de instrucciones y de la unidad deberán cumplirse estrictamente, así como también las sugerencias de seguridad mencionadas más abajo.

Instalación

1 **Agua y humedad** - No utilice esta unidad cerca del agua como, por ejemplo, cerca de una bañadera, una palangana, una piscina o algo similar.
2 **Calor** - No utilice esta unidad cerca de fuentes de calor, incluyendo salidas de aire caliente, estufas u otros aparatos que generen calor. No deberá colocarse tampoco en lugares donde la temperatura sea inferior a 5'C o superior a 35"C.
3 **Superficie de montaje-** Ponga la unidad sobre una superficie plana y nivelada.
4 **Ventiiación** - La unidad deberá situarse donde tenga suficiente espacio libre a su alrededor para que la ventilación apropiada quede asegurada. Deje un espacio libre de 10 cm para la parte posterior y superior de la unidad y 5 cm para cada lado.
- No ponga la unidad sobre una cama, una alfombra o superficies similares que podrán tapar las aberturas de ventilación.
- No instale la unidad en una librería, mueble o estantería cerrada herméticamente donde la ventilación no sea adecuada

5 **Entrada de objetos y líquidos** - Tenga cuidado de que objetos y líquidos no entren en la unidad por las aberturas de ventilación.
6 **Carros de mano y soportes** - Cuando ponga o monte la unidad en un soporte o carro de mano, ésta deberá moverse con mucho cuidado. Las paradas repentinas, laf uerza excesiva y las superficies irregulares pueden hacer que la unidad o el carro de mano se dé vuelta o se caiga.

7 **Condensación** - En la lente del fonocaptor del reproductor de discos compactos tal vez se forme condensación cuando:
- La unidad se pase de un lugar frío a uno caliente
- El sistema de calefacción se acabe de encender
- La unidad se utilice en una habitación muy húmeda
- La unidad se enfríe mediante un acondicionador de aire

Esta unidad tal vez funcione mal cuando tenga condensación en su interior. En este caso, deje en reposo la unidad durante unas pocas horas y repita de nuevo la operación.
8 **Montaje en pared o techo** - la unidad no se deberá montar en luna pared ni en el techo, a menos que se especifique lo contrario en el manual de instrucciones.

Energía eléctrica

1 **Fuentes de alimentación** - Conecte esta unidad sólo a las fuentes de alimentación especificadas en el manual de instrucciones, y como está marcado en la unidad.
2 **Polarización** - Para su seguridad, algunos aparatos tienen clavijas de alimentación de CA que sólo pueden enchufarse en un sentido en el tomacorriente. si fuera muy difícil por no decir imposible de enchufarlo en el tomacorriente, pruebe a hacerlo girando la clavija de alimentación. Si todavía tiene problemas, llame a un técnico en reparaciones cualificado para que le cambie el tomacorriente. No elimine esta seguridad de la clavija de alimentación polarizada enchufándolo a la fuerza en el tomacorriente.
3 **Cable eléctrico de CA**
- Cuando desconecte el cable eléctrico de CA, sujete la clavija de alimentación de CA y tire de ella. No tire del propio cable.
- Nunca maneje la clavija de alimentación de CAcon las manos mojadas porque podría producirse un incendio o una sacudida eléctrica.
- Los cables de alimentación deberán colocarse de forma que no sean doblados excesivamente, pellizcados o pisados. Tenga mucho cuidado con el cable que va de la unidad a la toma de corriente.
- Evite sobrecargar las tomas de CA y los cables de extensión más allá de su capacidad porque esto podrá causar un incendio o una sacudida eléctrica.

4 **Cable de extensión -** Para evitar una sacudida eléctrica, no utilice un enchufe de CA polarizado con un cable de extensión, divisor u otro tomacorriente excepto uno en el que pueda enchufar completamente para evitar la exposición parcial de las patas del enchufe.
5 **Períodos de no utilización** - Desenchufe la clavija de alimentación de CA del tomacorriente de CA si la unidad no va a ser utilizada durante varios meses o más. Cuando el cable eléctrico esté conectado, por la unidad continuará circulando una pequeña cantidad de corriente, aunque la alimentación esté desconectada.

Mantenimiento

Limpie la unidad sólo como se recomienda en el manual de instrucciones

Daños que necesitan ser reparados

Haga que un técnico en reparaciones cualificado le repare las unidades si:
- El cable de alimentación de CA o su clavija está estropeado
- Objetos extraños o líquidos han entrado en la unidad
- La unidad ha estado expuesta a la lluvia o al agua
- La unidad no parece funcionar normalmente
- La unidad muestra un cambio considerable en sus prestaciones
- La unidad se ha caído o la caja se ha estropeado

NO TRATE DE REPARAR LA UNIDAD USTED MISMO.

Registro dei propietario

Para su conveniencia, registre el número de modelo y número de serie (en la parte trasera de su aparato) en el espacio a continuación. Consúltelos cuando llame a su tienda de Aiwa en caso de tener problemas.

№ de modelo	№ de serie (№ de lote)
CSD-MD50	

INDICE

PREPARATIVOS

CONEXIONES.....4
MANDO A DISTANCIA.....5
ANTES DE LA OPERACIÓN.....5
PUESTA EN HORA DEL RELOJ 6

SONIDO

AJUSTE DEL SONIDO.....7

RECEPCIÓN DE LA RADIO

SINTONIZACIÓN MANUAL.....8
PREAJUSTES DE EMISORAS.....9
REGISTRO DEL NOMBRE DE UNA EMISORA.....10

REPRODUCCIÓN DE DISCOS COMPACTOS

OPERACIÓN.....11

REPRODUCCIÓN DE LA CINTA

OPERACIÓN.....13

REPRODUCCIÓN DE MINIDISCOS

¿QUÉ ES UN MD (MINIDISCO)?.....14
OPERACIÓN.....15

GRABACIÓN DE UNA CINTA

OPERACIÓN 17

GRABACIÓN DE MINIDISCOS

MARCAS INDICATORIAS.....18
GRABACIÓN DE TODO UN DISCO COMPACTO.....19
GRABACIÓN DE UNA SOLA PISTA DE UN DISCO COMPACTO.....20
GRABACIÓN PROGRAMADA DE UN DISCO COMPACTO.....20
GRABACIÓN MANUAL DE UNA CINTA, UN DISCO COMPACTO O DE LA RADIO.....21
GRABACIÓN EXTENDIDA (MONOAURAL).....21

EDICIÓN DE MINIDISCOS ^

REGISTRO DE TÍTULOS DE DISCOS Y TÍTULOS DE PISTAS.....22
DIVISIÓN DE UNA PISTA.....23
COMBINACIÓN DE DOS PISTAS.....24
CAMBIO DEL ORDEN DE LAS PISTAS.....24
BORRADO DE PISTAS.....25

TEMPORIZADOR

REPRODUCCIÓN Y GRABACIÓN CON TEMPORIZADOR.....26
AJUSTE DEL TEMPORIZADOR DE APAGADO.....27

GENERALIDADES

CUIDADO Y MANTENIMIENTO.....28
MENSAJES GUÍA DE MINIDISCOS.....29
ESPECIFICACIONES.....30
GUÍA PARA LA SOLUCIÓN DE PROBLEMAS.....31

ÍNDICE DE LAS PARTES.....32

E

CONEXIONES

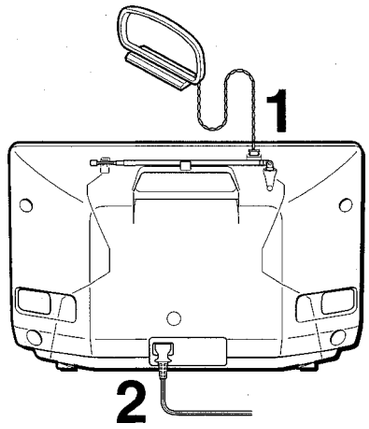

IMPORTANTE
Asegúrese de conectar primero la antena de AM, luego conecte el cable eléctrico de CA.

PRECAUCIÓN
Use solamente el cable eléctrico de CA que se suministra. El uso de otros cables puede provocar un riesgo de incendio.

Para posicionar la antena de AM sobre una superficie
Fije el gancho en la ranura.

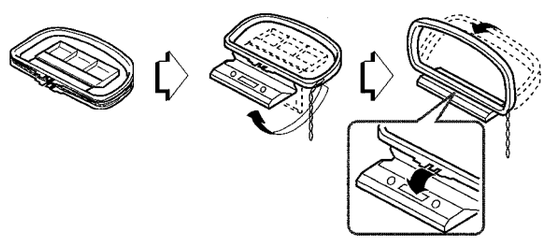

1 Conecte la antena AM suministrada al terminal de la antena de cuadro AM.

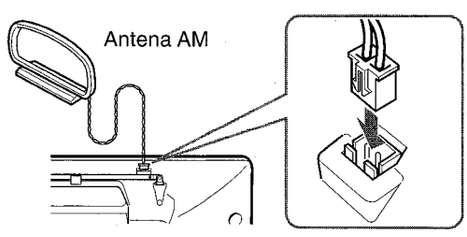

2 Conecte la unidad a una toma de corriente de CA utilizando el cable eléctrico de CA suministrado.

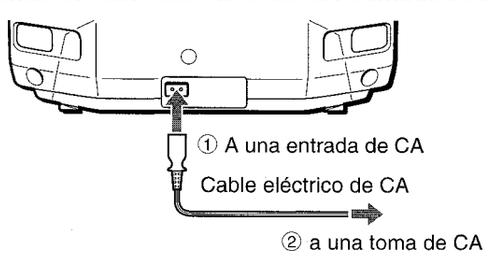

SOBRE LAS INDICACIONES DE LA PANTALLA DE DEMOSTRACIÓN
Cuando se conecta el cable eléctrico de CA por primera vez, la pantalla produce indicaciones de demostración. Cuando se enciende, las indicaciones de demostración finalizan. Cuando se apaga, vuelve a aparecer la indicación de demostración. La indicación de demostración aparece cada vez que apague la unidad hasta que ponga la hora del reloj. (Para la puesta en hora del reloj, consulte la página 6.)

NOTA

- No desconecte el cable eléctrico de CA mientras está encendido. De lo contrario, puede que no se registren correctamente los datos sobre los contenidos de la grabación de minidiscos.
- No ponga la antena de AM cerca del cable eléctrico de CA dado que captaría ruido.
- No desenrolle el hilo de la antena de AM.

SOBRE EL MODO DE AHORRO DE ENERGÍA

Puede activar o desactivar el modo de ahorro de energía de esta unidad.

Cuando el modo de ahorro de energía está activado
La unidad se apagará automáticamente si, transcurridos 10 minutos, no se lleva a cabo ninguna reproducción de minidisco, disco compacto o cinta o cualquier otra operación. (Sin embargo la unidad no se apagará automáticamente mientras se escucha una emisión de radio.) En la compra de la unidad, el modo de ahorro de energía está desactivado.

Para activar/desactivar el modo de ahorro de energía

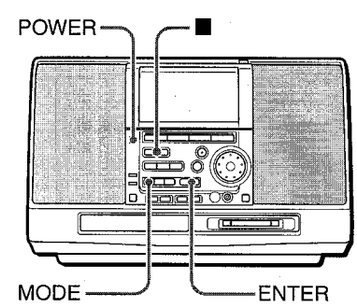

1 Pulse el botón POWER para encender la unidad.

2 Mientras puisa ei botón ■, puise ei botón POWER.

3 Puise ei botón MODE para seieccionar "ECO ON" o "ECO OFF".
Para activar el modo de ahorro de energía, seleccione “ECO ON".
Para desactivar el modo de ahorro de energía, seleccione "ECO OFF".

4 Antes de 5 segundos, puise ei botón ENTER.
o simplemente deje la unidad sin pulsar el botón ENTER durante 5 segundos.

MANDO A DISTANCIA

Colocación de las pilas

Abra la tapa del portapllas en la parte trasera del mando a distancia y coloque dos pilas R6 (tamaño AA).

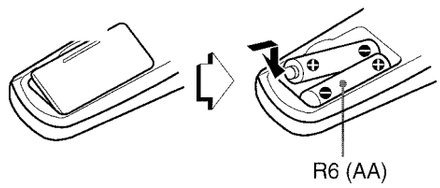

Cuándo cambiar las pilas

La distancia de control máxima entre el mando a distancia y el sensor de la unidad principal debe ser de aproximadamente 5 metros. Cambie las pilas por otras nuevas cuando disminuya esta distancia.

Uso del mando a distancia

Algunas operaciones se pueden llevar a cabo solamente usando los botones del mando a distancia, o solamente usando ios de la unidad principal, mientras que otras se pueden llevar a cabo tanto con los botones del mando a distancia como con los de la unidad principal. Este manual de instrucciones describe claramente los botones disponibles para cada operación.

' El botón ► del mando a distancia inicia la reproducción de un minidisco, un disco compacto o de una cinta, si se selecciona la función correspondiente.

' Si la unidad no va ser utilizada durante un largo periodo de tiempo, quite las pilas para evitar una posible fuga de electrólito.

' Puede que el mando a distancia no funcione correctamente cuando:

- La línea de visión entre el mando a distancia y la unidad está expuesta a una luz intensa, como, por ejemplo, la luz solar directa.
- Se usan otros mandos a distancia cerca (televisor, etc.)

Para utilizar el botón FUNCTION

Cada vez que pulsa el botón FUNCTION mientras la unidad está encendida, se selecciona cíclicamente una de las funciones en este orden.

C MD CD TUNER (FM o AM) — TAPE -

ANTES DE LA OPERACIÓN

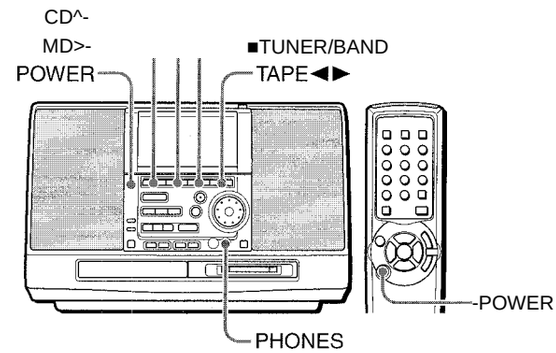

U)
O
>

QC
t
ㅌ
CC
Q.

Para encender la unidad

Pulse el botón POWER.

También se puede encender la unidad de las siguientes maneras:

-Pulsar el botón CD ► enciende la unidad e inicia la reproducción del disco compacto insertado.

-Pulsar el botón MD ► enciende la unidad e inicia la reproducción del minidisco insertado

-Pulsar el botón TUNER/BAND enciende la unidad y sintoniza una emisora anteriormente sintonizada.

-Pulsar el botón TAPE enciende la unidad e inicia la reproducción de la cinta cargada.

Para apagar la unidad

Pulse el botón POWER.

Uso de los auriculares

Conecte los auriculares a la toma PHONES con el mini enchufe estéreo (03,5 mm). Cuando estén conectados los auriculares no saldrá sonido de los altavoces.

E

PUESTA EN HORA DEL RELOJ

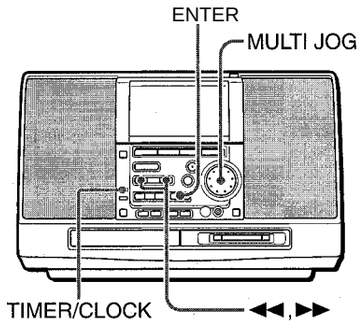

1 **Pulse varias veces el botón TIMER/CLOCK hasta que CLOCK ? aparezca.**

L.LULÍ\

2 **Antes de 5 segundos, pulse el botón ENTER.**
El año parpadea en la pantalla.

lipailMl* 1« - ^ • »—»-III» - •>» —PB -
:2000 01 01

3 **Antes de 1 minuto, pulse el botón ◄◄ o o gire el selector MULTI JOG para ajustar el año.**
Se puede ajustar el año entre 1999 y 2040.

4 **Antes de 1 minuto, pulse el botón ENTER.**
El mes parpadea en la pantalla.

5 **Antes de 1 minuto, pulse el botón •« *o* o gire el selector MULTI JOG para ajustar el mes, luego antes de 1 minuto, pulse el botón ENTER.**
El día parpadea en la pantalla.

6 **Antes de 1 minuto, pulse el botón *o* o gire el selector MULTI JOG para ajustar el día, luego antes de 1 minuto, pulse el botón ENTER.**
La hora parpadea en la pantalla.

200il:;i i!:;i801

7 Antes de 1 minuto, pulse el botón ◄◄ o o gire el selector MULTI JOG para ajustar la hora, luego antes de 1 minuto, pulse el botón ENTER.
El minuto parpadea en la pantalla.

8 **Antes de 1 minuto, pulse el botón *o* o gire el selector MULTI JOG para ajustar el minuto, luego antes de 1 minuto, pulse el botón ENTER.**
El reloj se inicia desde 00 segundos.

Mientras la unidad está apagada después de ajustar el reloj
Si el modo de ahorro de energía está desactivado, el reloj permanece en la pantalla.
Si el modo de ahorro de energía está activado, el reloj también se apaga.

Para visualizar el reloj cuando se muestra otra pantalla
Pulse el botón TIMER/CLOCK. El reloj aparece durante 5 segundos.

AJUSTE DEL SONIDO

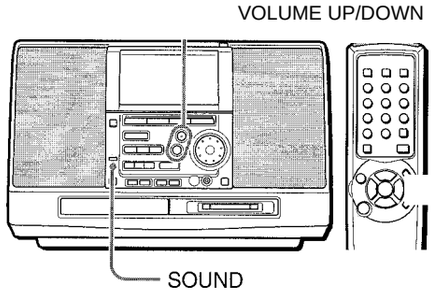

AJUSTE DEL VOLUMEN

Pulse los botones VOLUME UP/DOWN (o los botones VOL del mando a distancia.)

El nivel de volumen aparece en pantalla durante 5 segundos. Se puede ajustar desde 0 (mínimo) hasta 23, y luego MAX (máximo).

El volumen queda memorizado aunque se desconecte la alimentación. Sin embargo, si se desconecta la alimentación cuando el volumen se ajusta a más de 15, se ajusta automáticamente a 15 cuando vuelva a conectar la alimentación.

REALZAR SONIDOS GRAVES

El sistema T-BASS realza el realismo del sonido de baja frecuencia.

1 **Pulse el botón SOUND varias veces hasta que T-BASS ? aparezca en pantalla.**

2 **Antes de 5 segundos, pulse el botón ENTER.**

3 **Antes de 5 segundos, gire el selector MULTI JOG.**
Seleccione uno de los tres niveles o la posición de cancelación.

& T..... BOSS

j L ■ I u
j u- I u

rH T-BASS N—H T-BASS .• T-BASS .• 11 1 N—H T-BASS .1 1 1 1 1 k~|
1 (OFF)

“ !

El sonido de baja frecuencia puede distorsionarse cuando se utiliza el sistema T-BASS con un disco o una cinta cuyo sonido haya sido realzado originalmente. En este caso, cancele el sistema T-BASS.

EQ (ECUALIZADOR)

Esta unidad proporciona las siguientes tres diferentes curvas de ecualización.

ROCK: Sonidos poderosos con realce de agudos y graves
POP: Más presencia en las voces y en la gama de registro medio
JAZZ: Frecuencias bajas acentuadas para música tipo jazz

(/}
O

ir z
O- ,(/}
cc
o.

1 **Pulse el botón SOUND varias veces hasta que EQ ? aparezca en pantalla.**

2 **Antes de 5 segundos, pulse el botón ENTER.**

3 **Antes de 5 segundos, gire el selector MULTI JOG.**
Seleccione una de las tres curvas de ecualización, o la posición de cancelación.

C®' EQ ÏÎ0CK

T.r,Aoo ^ Mí J L • N_í ■ 1-r --- ■'
MJiluCüá. J IJ- IIJ ^

Al utilizar el mando a distancia, pulse el botón EQ varias veces.

SISTEMA Q SURROUND (Ambiental Q)

El sistema Q SURROUND integrado en esta unidad utiliza sólo dos altavoces izquierdo y derecho para crear un ambiente con sonidos como si estuviera rodeado de dos altavoces delanteros y dos altavoces traseros.

1 **Pulse el botón SOUND varias veces hasta que aparezca Q SURROUND ? en la pantalla.**

2 **Antes de 5 segundos, pulse el botón ENTER.**

3 **Antes de 5 segundos, gire ei seiector MULTi JOG.**
Seleccione "Q SURROUND on" o "Q SURROUND off" según su preferencia.

E

Cuando el sistema O SURROUND está encendido:

OClSURFrOUNDur I

11 I
I Uí I L • I i_i
~I I I- I IJ EZ3

- El sistema O SfURROUND no funciona en el modo monoaural.
- A altos volúmenes, encender Q SURROUND puede causar un distorsión del sonido. En este caso, baje el volumen.

AJUSTE DEL SONIDO DURANTE LA GRABACIÓN

La salida de volumen y de tono de los altavoces y auriculares se pueden variar libremente sin afectar el nivel de la grabación.

SINTONIZACION MANUAL

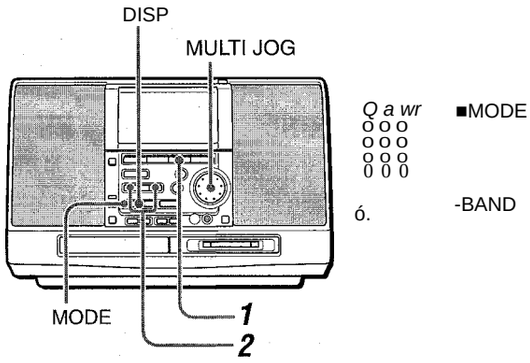

1 Pulse varias veces el botón TUNER/BAND en la unidad principal o el botón BAND del mando a distancia hasta seleccionar la banda deseada.

FM—► AM-

Si se desconecta la alimentación, se llevará a cabo la reproducción de la emisora sintonizada anteriormente (función de reproducción directa).

Pulse el botón ◄◄ o ►► o gire el selector MULTI JOG hasta seleccionar una emisora.

Cuando se recibe una emisora, aparece "TUNE" en la pantalla durante 2 segundos.
Durante la recepción en FM estéreo, aparece (I(®i)) en la pantalla.

Para buscar rápidamente una emisora (búsqueda automática)

Mantenga pulsado el botón ◄◄ o ►► hasta que el sintonizador empiece a buscar una emisora. Después de sintonizarse una emisora, la búsqueda parará.
Para parar manualmente la búsqueda automática, pulse el botón ◄◄ o

- La búsqueda automática puede no pararse en emisoras cuyas señales sean muy débiles.

Para una mejor recepción

- **FM**
  Extienda la antena de FM y oriéntela hasta obtener una mejor recepción.
- **AM**
  Mantenga la antena de AM lejos de aparatos eléctricos y oriéntela hasta obtener una mejor recepción.

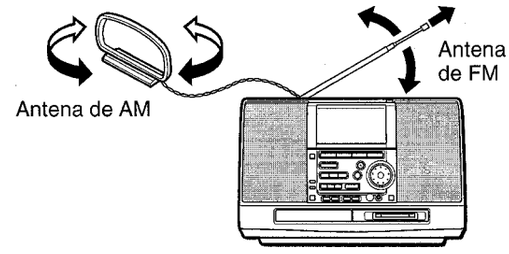

Cuando la emisora de FM estéreo tiene ruidos

Pulse el botón MODE.
Aparece MONO en la pantalla.
Se reduce el ruido aunque la recepción es monoaural.

MONO

Para regresar a la recepción estéreo, repita de nuevo la operación de arriba.

Para cambiar el intervalo de sintonización AM

El ajuste por omisión de fábrica del intervalo de sintonización AM es de 10 kFIz/paso. Si utiliza esta unidad en lugares donde el sistema de distribución de frecuencias está en 9 kHz/paso, cambie el intervalo de sintonización.
Pulse el botón TUNER/BAND mientras pulsa el botón DISP.
Para volver al intervalo anterior, repita este procedimiento.

NOTA

Cuando cambie el intervalo de sintonización en AM, todas las presintonías desaparecerán (consulte "PREAJUSTES DE EMISORAS"). Deberá preajustar las emisoras nuevamente.

PREAJUSTES DE EMISORAS

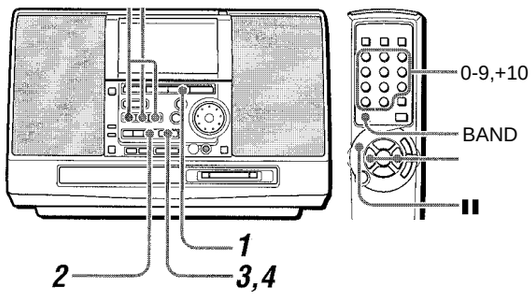

Esta unidad puede memorizar un total de 15 presintonías para cada banda.
Cuando se memoriza una emisora, recibe un número de preajuste. Utilice el número de preajuste para sintonizar directamente una presintonía.

PREAJUSTES AUTOMÁTICOS DE EMISORAS

La unidad escanea la gama de frecuencia recibidle y memoriza las emisoras automáticamente.

La presintonización automática de emisoras borrará todas las presintonías anteriores.

1 **Pulse el botón TUNER/BAND en la unidad principal o el botón BAND del mando a distancia para seleccionar una banda.**

2 **Pulse varias veces el botón EDIT hasta que aparezca AUTO SET ? en la pantalla.**

3 **Antes de 5 segundos, pulse el botón ENTER.**
Aparece AUTO START ?.

4 **Antes de 5 segundos, pulse el botón ENTER.**
La unidad busca una emisora dentro de la banda seleccionada en el paso 1.
Cuando se memoriza una emisora sintonizada, el número de preajuste que recibe esa emisora parpadea.

c M uUIIII ki.ff .
III J u.u u

Al completarse el preajuste automático, la pantalla regresa a la primera presintonía.

PREAJUSTE MANUAL DE EMISORAS

1 **Pulse el botón TUNER/BAND en la unidad principal o el botón BAND del mando a distancia para seleccionar una banda.**

2 **Pulse el botón ◄◄ o ►► o gire el selector MULTI JOG hasta seleccionar una emisora.**

3 **Pulse varias veces el botón EDIT hasta que MANUAL SET ? aparezca.**

4 **Antes de 5 segundos, pulse el botón ENTER.**
Se memoriza la emisora y su número de preajuste.

SINTONIZACIÓN DE UN NÚMERO DE PREAJUSTE

1 **Pulse el botón TUNER/BAND en la unidad principal o el botón BAND del mando a distancia para seleccionar una banda.**

2 **Pulse el botón I I .**
Cada vez que pulsa el botón, se selecciona el siguiente número de preajuste en orden ascendente.
Una vez que se ha sintonizado una presintonía, el selector MULTI JOG también estará disponible para seleccionar la presintonía deseada.

Sintonización mediante número de preajuste

1 Pulse el botón BAND del mando a distancia para seleccionar una banda. (O, utilice el botón TUNER/BAND en la unidad principal.)

2 Pulse los botones numerados dei mando a distancia para seleccionar un número preajustado;
Ejemplo:
Para seleccionar el número preajustado 10, pulse los botones +10y 0.
Para seleccionar el número preajustado 15, pulse los botones +10y 5.

Para borrar una presintonía

1 Seleccione el número preajustado de la emisora (presintonía) que desea borrar.

2 Pulse y mantenga pulsado el botón 11 hasta que CLEAR OK? aparezca.

3 Antes de 5 segundos, pulse el botón ENTER.
Los números preajustados de todas las demás emisoras en la banda con números más altos disminuyen también en uno.

NOTA

Si hubo un corte eléctrico largo o se ha desenchufado el cable eléctrico de CA, se borrarán las presintonías. En este caso, vuelva a preajustar.

REGISTRO DEL NOMBRE DE UNA EMISORA

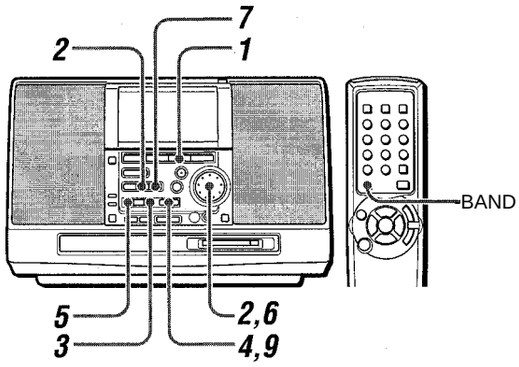

Puede registrar el nombre que desea para una emisora.
El nombre registrado aparece en la pantalla al sintonizar una emisora.

1 **Pulse el botón TUNER/BAND en la unidad principal o el botón BAND del mando a distancia para seleccionar una banda.**

2 **Pulse el botón II o gire el selector MULTI JOG hasta seleccionar una emisora.**

3 **Pulse varias veces el botón EDIT hasta que NAME EDIT ? aparezca.**

4 **Antes de 5 segundos, pulse el botón ENTER.**
La unidad cambia al modo de entrada de carácter.

5 Pulse varias veces el botón MODE para seleccionar un tipo de carácter.

r Letras mayúsculas—► Letras minúsculas
- Número/símbolo •*----------

Mm
11 i 1111 f,,
D IJ.U U

6 **Gire el selector MULTI JOG para seleccionar un carácter deseado.**

I, «RSilIJU
i_i ij I I n,,
J LUJ U

7 **Pulse el botón**

8 **Repita los pasos 5 a 7 para entrar todos los caracteres necesarios (hasta 12 caracteres).**
Si deja la unidad sin Nevar a cabo ninguna operación durante un minuto en ios pasos 5 a 7, se canceia ei modo de entrada de carácter. Si esto ocurriese, repita desde ei paso 3.

9 **Pulse ei botón ENTER.**
Aparece ei nombre entrado de la emisora en la pantalla.

Para cambiar un carácter
Pulse varias veces ei botón ◄◄ o ►► hasta que parpadee ei carácter a cambiar. Luego vueiva a entrar el carácter deseado.

Para borrar los caracteres
Pulse varias veces ei botón ◄◄ o ►► hasta que parpadee ei carácter a borrar. Luego pulse el botón **II.**

Para insertar un espacio entre los caracteres
Pulse varias veces ei botón ◄◄ o ►► hasta que la parte a entrar como espacio parpadee. Luego puise el botón DISP.

Para agregar un carácter entre dos caracteres
Primero coloque un espacio entre dos caracteres como se describe arriba.
Luego cambie ei espacio por ei carácter deseado entrándolo.

OPERACIÓN

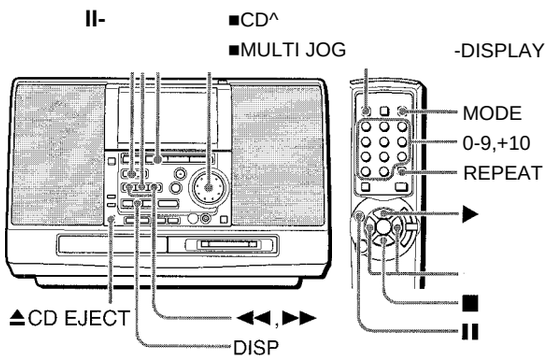

COLOCACION DE UN DISCO

Pulse el botón ± CD EJECT para abrir el compartimiento del disco. Coioque un disco con ei lado de la etiqueta hacia arriba y cierre el compartimiento dei disco.

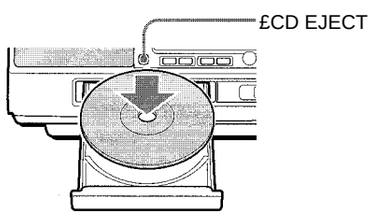

Dependiendo de la posición de la unidad,TOO READING puede aparecer mientras la unidad lee los datos del disco insertado.

REPRODUCCIÓN DE UN DISCO

Coloque un disco.

Pulse el botón CD ►.
Aparece TOO READING en la pantalla mientras la unidad lee los datos del disco colocado, luego la reproducción empieza por la primera pista.

Número de la pista que se está reproduciendo

Tiempo de reproducción transcurrido

Para parar la reproducción, pulse el botón ■.
Para hacer una pausa en la reproducción, pulse el botón 11. Para reanudar la reproducción, pulse el botón CD ►.
Para buscar un punto particular durante la reproducción, mantenga pulsado el botón ◄◄ o ►► y suéltelo en el punto deseado.
Para saltar hasta el principio de una pista durante su reproducción, pulse varias veces el botón ◄◄ o ►► o gire el selector MULTI JOG. Al girar hacia la derecha la unidad salta a través de las pistas hacia delante, y hacia atrás al girar hacia la izquierda.
Para quitar el disco, pulse el botón ± CD EJECT.

Para empezar la reproducción con la unidad apagada (función de reproducción directa)
Pulse el botón CD ►. La unidad se enciende y empieza la reproducción del disco colocado.
Para reemplazar el disco antes de la reproducción, pulse el botón — CD EJECT para abrir el compartimiento del disco.

Selección de una pista con el mando a distancia
Pulse los botones numerados y el botón +10 para seleccionar una pista.
Ejemplo:
Para seleccionar la pista número 25, pulse los botones +10, +10y 5.
Para seleccionar la pista número 10, pulse los botones +10 y 0. Empieza la reproducción de la pista seleccionada y continúa hasta el final del disco.

Pantalla de visualización en modo de parada
La pantalla muestra la información siguiente.

Número tota de pistas

Calendario musical (sólo se visualizarán las primeras 20 pistas)

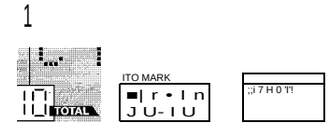

Tiempo total de reproducción

Para cambiar de pantalla durante la reproducción
Pulse el botón DISP (o el botón DISPLAY del mando a distancia) durante la reproducción.
La pantalla cambia en el orden siguiente.
'■ ® Tiempo de reproducción transcurrido de la pista que se está reproduciendo
® Tiempo de reproducción restante de la pista actual
— C3ì Tiempo total de reproducción restante del disco colocado
No se puede visualizar el tiempo total de reproducción restante cuando se lleva a cabo la reproducción aleatoria o la reproducción repetida de una sola pista (página 12).

- No utilice discos compactos de formas no normales (ejemplo: con forma de corazón, octogonales). Puede provocar un mal funcionamiento.
- Cuando coloque un disco de 8 cm, póngalo en el ci'rculo interior de la bandeja.
- No coloque más de un disco compacto en la bandeja.

E

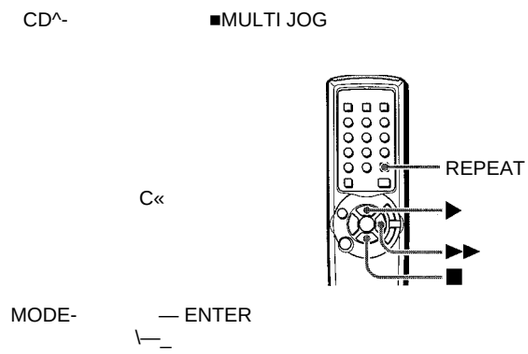

REPRODUCCION ALEATORIA

Todas las pistas del disco se pueden reproducir aieatoriamente.

En el modo de parada, pulse varias veces el botón MODE en la unidad principal hasta que RANDOM? aparezca en la pantalla, y antes de 5 segundos, pulse el botón ENTER.

Para cancelar la repetición de reproducción

En el modo parada, pulse varias veces el botón MODE en la unidad principal hasta que OFF aparezca en la pantalla. Entonces, antes de 5 segundos, pulse el botón ENTER.

- Aunque se pulse el botón ◄◄ no se puede saltar a una pista anteriormente reproducida. La unidad regresa ai principio de la pista actual.
- Cuando selecciona una pista con los botones numerados del mando a distancia durante el modo de reproducción aleatoria, empieza la reproducción de la pista seleccionada se cancela el modo de reproducción aleatoria.

REPRODUCCIÓN REPETIDA

Una o todas las pistas se pueden reproducir repetidamente.

Pulse repetidamente el botón REPEAT en el mando a distancia.

Se enciende "C*-1" al seleccionar una sola pista para la reproducción repetida, y se enciende "C>." al seleccionar todas las pistas para la reproducción repetida.

Para cancelar la reproducción repetida, pulse varias veces el botón REPEAT hasta que "QL" y "1“ desaparezcan.

Para seleccionar la repetición de reproducción con el botón MODE en la unidad principal

En el modo de reproducción o pausa de reproducción, pulse varias veces el botón MODE para seleccionar el modo de reproducción deseado.

Para repetir la reproducción aleatoria

Primero active la reproducción aleatoria.

Luego pulse el botón REPEAT para que se encienda "O».".

REPRODUCCION PROGRAMADA

Se pueden programar hasta 20 pistas del disco que está colocado.

1 **En el modo de parada, pulse varias veces el botón MODE en la unidad principal hasta que aparezca PROGRAM? en la pantalla.**

2 **Antes de 5 segundos, pulse el botón ENTER.**

. i -■■■Tr 0 :: 00

3 **Gire el selector MULTI JOG para seleccionar una pista para programar, y pulse el botón ENTER.**

Número total de pistas seleccionadas — Tiempo total de reproducción de las pistas seleccionadas

.■! 310 Tr i 6» i 2

I .....
Número de pista seleccionada

4 **Repita el paso 3 para programar otras pistas.**

5 Pulse el botón CD ► (o el botón ► del mando a distancia) para iniciar la reproducción.

Para comprobar el programa

Cada vez que pulse ei botón ►► en el modo de parada, aparecerá un número de pista y un número de programa en la pantalla.

Para borrar el programa

Pulse el botón ■ en el modo de parada.

Para añadir pistas al programa

Antes de la reproducción, repita el paso 3. La pista se programará después de la última pista.

Para cambiar las pistas programadas

Borre el programa y repita todos los pasos de programación.

NOTA

- Durante la reproducción programada, el botón MODE y los botones numerados no funcionan.

’ También es posible repetir la reproduooiín programada.

' Si el tiempo programado excede 99 minutos 59 segundos, o se programa el número 31 o más de pista del disco, el tiempo total de reproducción aparece en la pantalla como

J

OPERACIÓN

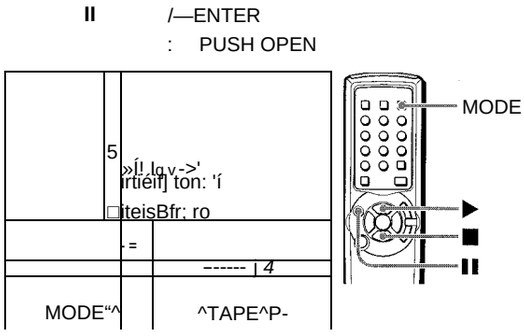

COLOCACIÓN DE UNA CINTA

- Puede seleccionar un modo de inversión para reproducir uno o ambos lados.
- Para la reproducción, utilice solamente cintas Tipo I (normal).

Pulse el botón PUSH OPEN para abrir el compartimiento dei portacasete.

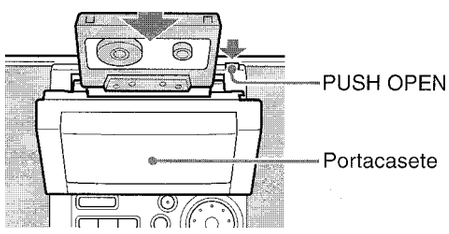

Coloque una cinta con el lado abierto hacia abajo.
Pulse el portacasete para cerrarlo.

REPRODUCCION DE UNA CINTA

Coioque una cinta y puise ei botón TAPE para iniciar ia reproducción.

Reproducción de una cara de la cinta
>: Se reproduce la cara delantera (avance)
■(: Se reproduce la cara trasera (retroceso)

< TMPIE >

El contador de la cinta Indica la longitud de reproducción de la cinta.

Para parar la reproducción, pulse el botón ■.
Para hacer una pausa, pulse el botón **II**. Para seguir reproduciendo, pulse el botón TAPE
Cómo cambiar la cara de la reproducción en el modo de reproducción, pulse el botón TAPE
Cómo cambiar de cara de la reproducción en el modo de parada, pulse el botón ENTER.
Para el avance rápido o rebobinado, pulse el botón ◄◄ o ►► en el modo de parada. Luego pulae el botón ■ para parar la cinta.

Para empezar la reproducción con la unidad apagada (función de reproducción directa)
Pulse el botón TAPE Se conecta la alimentación y empieza la reproducción de la cinta colocada.

Para ajustar el contador de la cinta a 0000
Pulse el botón ■ en el modo de parada.
El contador también vuelve a 0000 cuando se abre el portacasete.

Para seleccionar un modo de inversión
En ei modo de parada, pulse varias veces el botón MODE.
Cada vez que pulse el botón, el modo de inversión cambiará.

ThPE >

r -

Para reproducir una sola cara, seleccione r.
Para reproducir de la cara delantera a la cara trasera una sola vez, seleccione Z).
Para reproducir vahas veces ambas caras, seleccione CD.

Acerca de las cintas de casete
- Para evitar un borrado accidental, rompa las lengüetas de plástico en el casete después de grabar, con un destornillador y otra herramienta puntiaguda.

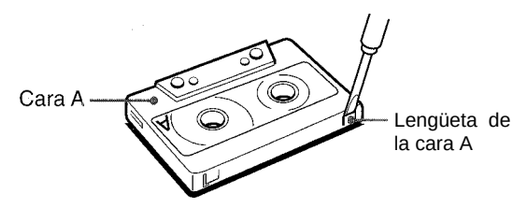

Para volver a grabar en una cinta, cubra los orificios de la lengüeta con cinta adhesiva, etc.
’ **Las cintas de 120 minutos o más** son muy finas y se deforman o dañan fácilmente. No se recomienda su uso.
’ **Tense la cinta** con un lápiz o herramienta similar antes de utilizarla. La cinta floja puede romperse o atascarse en el mecanismo.

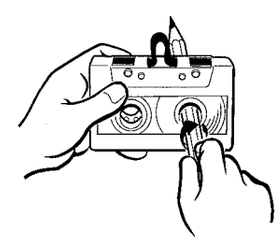

E

¿QUÉ ES UN MD (IVIINIDISCO)?

Un minidisco tiene solamente 64 mm de diámetro, la mitad aproximadamente de un disco compacto convencional. Pero un minidisco se puede utilizar para grabar y reproducir 74 minutos de datos tales como los de un disco compacto. A diferencia de un disco compacto, el minidisco viene en un cartucho de plástico, por lo que puede ser manejado con mucha facilidad. Ei cartucho también sirve de protección al disco de su interior contra los golpes, el polvo y los arañazos. A diferencia de las cintas de casete que pueden alargarse y enredarse, un minidisco es un medio de duración excelente.

TIPO DE MINIDISCO

Hay dos tipos de minidisco: "discos ópticos" y "discos magnetoópticos". Ambos tipos utilizan rayos láser y tecnología de fonocaptor óptico para leer datos grabados durante la reproducción.

Discos ópticos
Estos son discos de reproducción solamente. Como los discos compactos, se utilizan como discos de música pregrabados. Estos discos no se pueden grabar ni editar. ■

Etiqueta

El obturador cubre la abertura sólo del lado sin etiqueta del minidisco.

Discos grababies MO*^
Estos son discos grababies que pueden ser grabados una y otra vez como las cintas de casete. El método de grabación llamada magnetoóptico emplea un láser y magnetismo para grabar señales. Por lo tanto la calidad del sonido grabado no se deteriorará aunque se hagan muchas reproducciones y grabaciones.

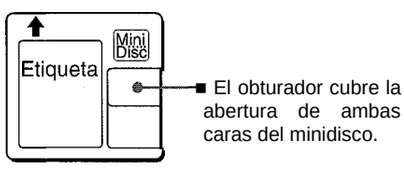

MO: Un acrónimo de Magneto Óptico

Modo de tamaño uitracompacto gracias a la tecnología ATRAC*^
Una tecnología de compresión de audio digital de reciente desarrollo, llamada sistema ATRAC, extrae automáticamente sólo las frecuencias que oye el oído humano y corta aquéllas que no se pueden oír. Esto comprime la cantidad de datos que van a ser grabados a 1/5 del volumen normal. El sistema ATRAC se basa en estudios llevados a cabo en el campo de la psicología auditiva y no altera la calidad del sonido audible.

ATRAC: un acrónimo de Adaptive TRansform Acoustic Coding (codificación acústica de transformación adaptable)

Acceso aleatorio rápido
Una de las cosas estupendas que ofrece el minidisco es la de poder buscar rápidamente las canciones deseadas. También hay funciones rápidas y sencillas para la reproducción aleatoria en la que el orden de las canciones se puede cambiar de forma aleatoria y para cambiar el número de las canciones y poder reproducirlas en cualquier orden.

LIMITACIONES DEL MINIDISCO

La grabación de un minidisco se realiza de forma diferente a la de una cinta de casete audiodigital. Por lo tanto el sistema de minidisco está sujeto a las restricciones siguientes.

Aparece "TOC* Full" aunque ei tiempo de grabación no ha aicanzado su tiempo de grabación máximo en ei disco (60 ó 74 minutos)
Aparece "TOC Full" cuando se han grabado ya 254 canciones en un disco, sin tenerse en cuenta el tiempo de grabación.

*TOC: Un acrónimo deTable Of Contente (índice)

Aparece "TOC Fuil" aunque el disco no esté completamente grabado.
Si hay muchos datos de énfasis en una canción particular, el aparato manejará los datos como códigos de índice lo que hará aumentar el número de canciones, sin tenerse en cuenta el tiempo y número de canciones.

El tiempo remanente en un disco no aumenta aunque se borren algunas canciones breves.
Cuando aparezca el tiempo remanente en un disco, éste no aumentará aunque se borren canciones breves, porque las secciones de menos de ocho segundos no se cuentan.

No se pueden unir algunas canciones (no funciona el COMBINE).
- Las canciones creadas mediante edición no se pueden unir.
- No es posible combinar una canción grabada en monoaural y una canción grabada en estéreo.

El tiempo total de grabación y el tiempo restante de un disco no coincide con el tiempo máximo grabable del disco (60 ó 74 minutos).
La grabación se lleva a cabo mediante la mínima unidad de un grupo (dos segundos). Aunque la sección grabada sea más corta que dos segundos, se necesita un espacio de dos segundos en la grabación. Por lo tanto, el tiempo disponible se reduce. Si el disco está rayado, el tiempo disponible se reduce, porque las secciones rayadas se borran automáticamente.

Los números de las canciones pueden no registrase correctamente.
Durante la grabación desde un CD a través de entradas digitales (utilizando el botón CD ► MD), puede que se creen pequeñas pistas según los datos de un CD.
Cuando utilice la función AUTO MARK, los números de canción pueden no registrarse correctamente según el contenido del disco compacto.

Las entradas digitales tal vez no sean aceptadas.
Cuando se intenta realizar grabaciones digitales de materiales protegidos por derechos de autor, la copia digital no podrá realizarse de un minidisco digital a otro minidisco debido a la activación de la función de restricción de grabación incorporada que cumple con las normas SCMS*.

- SCMS (sistema de gestión de copiado en serie) es la norma que restringe el copiado digital entre sistemas de audio digital y protege los derechos de los autores.

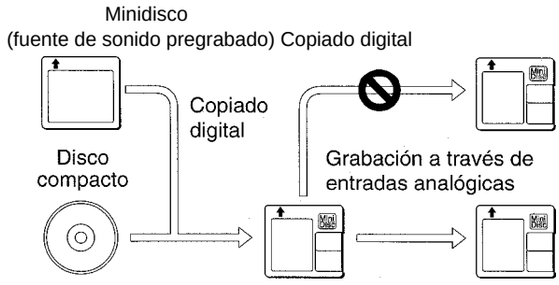

OPERACION

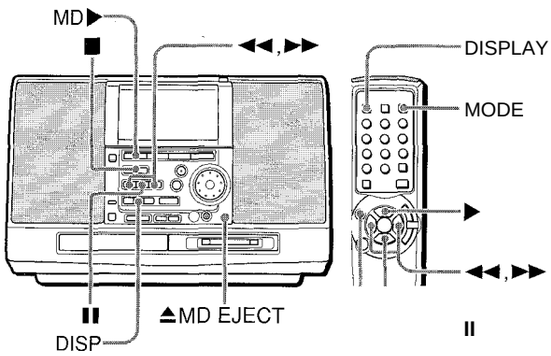

INSERCION DE UN MINIDISCO

inserte un disco en el compartimiento de disco con la etiqueta hacia arriba y en el sentido de la flecha.
Si inserta un disco mientras la unidad está apagada, ésta se encenderá.
Dependiendo de la posición de la unidad,TOO READING puede aparecer mientras ia unidad lee los datos del disco insertado.

Guía de dirección

riT

REPRODUCCION DE UN MINIDISCO

Inserte un minidisco.

Pulse el botón MD ►.
La reproducción comienza.

Número de la pista que se está reproduciendo

Ti-.Bck

_J

Tiempo de reproducción transcurrido

Para parar la reproducción, pulse el botón ■.
Para hacer una pausa, pulse el botón **II.** Para reanudar la reproducción, pulse el botón MD ►.

Para buscar un punto particular durante la reproducción, mantega pulsado el botón ◄◄ o ►► y suéltelo en el punto deseado.
Para saltar hasta el principio de una pista durante la reproducción, pulse varias veces el botón ◄◄ o ►► o gire el selector MULTI JOG.
La unidad salta hacia delante al girarlo hacia la derecha, y hacia atrás al girarlo hacia la izquierda.

Para extraer un disco, pulse el botón ± MD EJECT.
No sujete el disco cuando se está expulsando.

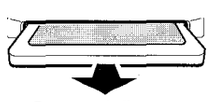

Saque el disco.

Selección de una pista con el mando a distancia
Pulse los botones numerados y el botón +10 para seleccionar una pista.
Ejemplo:
Para seleccionar la pista número 25, pulse los botones +10, +10 and 5.
Para seleccionar la pista número 10, pulse los botones +10 y 0.
La reproducción de la pista seleccionada empieza y continúa hasta el final del disco.

Para empezar la reproducción con la unidad apagada (función de reproducción directa)
Pulse el botón MD ►. Se enciende la unidad y empieza la reproducción del disco insertado.

Para reproducir un disco a doble velocidad
Durante la reproducción, mantenga pulsado el botón MD ► durante más de dos segundos.
Para reanudar la reproducción normal, pulse de nuevo el botón MD ►.
Al parar la reproducción con el botón ■ también se desactiva el modo de reproducción a doble velocidad.

Pantalla de visualizacIón en modo de parada
La pantalla muestra la siguiente información.

Tiempo total de reproducción

M D ÍSB

Número total de pistas

Calendario musical
(sólo se visualizarán las 20 primeras pistas)

Para cambiar de pantalla durante la reproducción
Pulse el botón DISP (o el botón DISPLAY del mando a distancia) durante la reproducción.
La pantalla cambia en el siguiente orden.
(D Tiempo de reproducción transcurrido de la pista que se está reproduciendo
d) Tiempo restante de reproducción de la pista actual
@ Tiempo total restante de reproducción del minidisco insertado
— @ Ponga la fecha (año, mes y día) en que se grabó la pista (aparecerá en la pantalla sólo si se registró la fecha*)
El tiempo total restante de reproducción no puede visualizarse cuando se lleva a cabo la reproducción aleatoria o repetida de una sola pista (página 16).

* Al grabar sobre un minidisco usando esta unidad, la fecha de la grabación se registrará automáticamente para la pista grabada.
Note sin embargo, que la fecha se registrará solamente si el reloj de la unidad se ha ajustado.

NOTA

■ No coloque otra cosa que no sea un minidisco en el compartimiento del disco. De lo contrario el disco puede rayarse provocando un mal funcionamiento o peligros para ia seguridad tales como sacudidas eléctricas.
■ No trate de colocar otro minidisco cuando ya se ha colocado un disco en el compartimiento.
' No incline la unidad con un disco insertado. Esto puede provocar un mal funcionamiento.

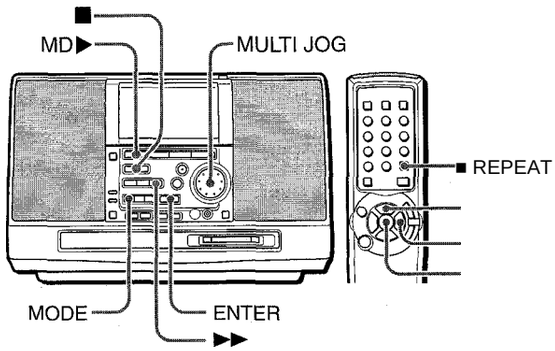

REPRODUCCION ALEATORIA

Todas las pistas del disco se pueden reproducir aleatoriamente.

En el modo de parada, pulse varias veces el botón MODE en la unidad principal hasta que RANDOM? aparezca en la pantalla, y antes de 5 segundos, pulse el botón ENTER.

Para cancelar la repetición de reproducción

En el modo parada, pulse varias veces el botón MODE en la unidad principal hasta que OFF aparezca en la pantalla. Entonces, antes de 5 segundos, pulse el botón ENTER.

- Aunque se pulse el botón ◄◄ no se puede saltar a una pista anteriormente reproducida. La unidad regresa al principio de la pista actual.
- Cuando selecciona una pista con ios botones numerados del mando a distancia durante el modo de reproducción aleatoria, empieza la reproducción de la pista seieccionada se cancela el modo de reproducción aleatoria.

REPRODUCCIÓN REPETIDA

Una o todas las pistas se pueden reproducir repetidamente.

Pulse repetidamente el botón REPEAT en el mando a distancia.

Se enciende "^>-1" al seleccionar una sola pista para la reproducción repetida, y se enciende al seleccionar todas las pistas para la reproducción repetida.

Para cancelar la reproducción repetida, pulse varias veces el botón REPEAT hasta que y "1" desaparezcan.

Para seleccionar la repetición de reproducción con el botón MODE en la unidad principal

En el modo de reproducción o pausa de reproducción, pulse varias veces el botón MODE para seleccionar el modo de reproducción deseado.

Para repetir la reproducción aleatoria

Primero active la reproducción aleatoria.

Luego pulse el botón REPEAT para que se encienda "Cjí-".

REPRODUCCION PROGRAMADA

Se pueden programar hasta 20 pistas del disco que está colocado.

1 **En el modo de parada, pulse varias veces el botón MODE en la unidad principal hasta que aparezca PROGRAM? en la pantalla.**

2 **Antes de 5 segundos, pulse el botón ENTER.**

1 —Tr i3 i: 00ií^

3 **Gire ei selector MULTI JOG para seleccionar una pista para programar, y pulse el botón ENTER.**

Número total de pistas seleccionadas — Tiempo total de reproducción de las pistas seleccionadas

'3 10T: *16*» *121*^

| .....

Número de pista seleccionada

4 **Repita el paso 3 para programar otras pistas.**

5 Pulse el botón MD ► (o el botón ► del mando a distancia) para iniciar la reproducción.

Para comprobar el programa

Cada vez que pulse el botón ►► en el modo de parada, aparecerá un número de pista y un número de programa en la pantalla.

Para borrar el programa

Pulse el botón ■ en el modo de parada.

Para añadir pistas al programa

Antes de la reproducción, repita el paso 3. La pista se programará después de la última pista.

Para cambiar las pistas programadas

Borre el programa y repita todos los pasos de programación.

NOTA

- Durante la reproducción programada, el botón MODE y ios botones numerados no funcionan.
- También es posible repetir la reproducción programada.
- Si el tiempo programado excede 199 minutos 59 segundos, o se programa el número 31 o más de pista del disco, el tiempo total de reproducción aparece en la pantalla como

OPERACION

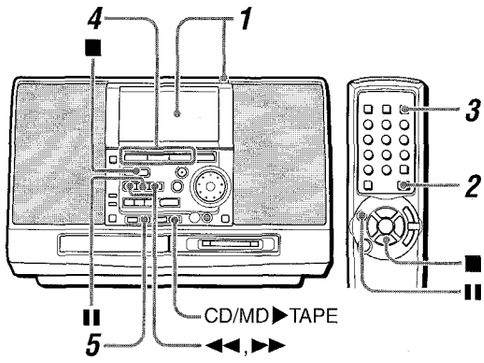

Preparación
- Bobine la cinta hasta el punto donde desea empezar a grabar.
- Para la grabación, utilice sólamente cintas Tipo I (normal).

1 Coloque la cinta a grabar en la platina.
Coloque la cinta con la cara a grabar hacia el exterior y el lado abierto hacia abajo.

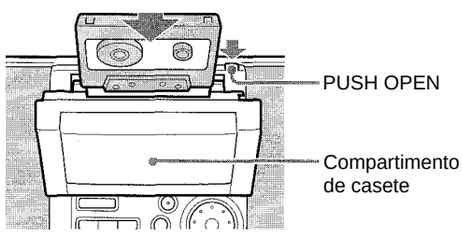

2 Pulse varias veces el botón FUNCTION del mando a distancia hasta que se seleccione la cinta.

3 Pulse varias veces ei botón MODE del mando a distancia hasta que se seleccione el modo de inversión.
Para grabar una sola cara, seleccione T.
Para grabar ambas caras, seleccione T5 o CT).
Cuando se graba de la cara trasera de la cinta, la cinta se para al final de la grabación de la cara trasera, incluso cuando se ajusta el modo de inversión a ü) o CI).

4 Prepare ia fuente a grabar.
Para grabar de una emisora de radio, pulse el botón TUNER/BAND y sintonice una emisora.
Para grabar de un disco compacto o un minidisco, primero pulse el botón CD ► o MD ► y cargue el disco, luego pulse el botón ◄◄ o ►► o gire el selector MULTI JOG para seleccionar la pista a grabar primero.

5 Pulse el botón #TAPE REC para empezar a grabar.
Aparece TAPE ES en la pantalla.
Cuando la fuente seleccionada es un disco compacto o un minidisco, la reproducción y la grabación empiezan simultáneamente.

Para parar la grabación, pulse el botón ■. Cuando grabe de un disco compacto o de un minidisco, pulse de nuevo el botón ■ para parar la reproducción.
Para hacer una pausa de grabación, pulse el botón **II.** (Funciona cuando ia fuente es la radio.) Para reanudar la grabación, vuelva a pulsar.

Si se producen chillidos o latidos durante la grabación de una emiisión en AM, pulse varias veces el botón MODE y seleccione uno de estos dos modos, BEAT 1 o BEAT 2, para eliminar mejor el ruido.

GRABACION DE TODO UN DISCO COMPACTO O UN MINIDISCO EN UNA CINTA

utilice el botón CD/MD ► TAPE para grabar todas las pistas de un disco compacto o un minidisco en una cinta desde el principio. Si la cinta llega al final de la cara frontal durante la reproducción de una pista, la grabación de esta pista comienza desde el principio de la cara opuesta de la cinta.
Prepare la cinta con una longitud superior al tiempo total de reproducción del disco compacto o minidisco para grabar.

1 Coloque la cinta para grabar en la platina.

2 Pulse el botónTAPE para seleccionar la cara que desee grabar, seguidamente ajuste la cinta en el punto en el que desee iniciar la grabación.

3 Para grabar un disco compacto:

Coloque el disco y pulse el botón FUNCTION en el mando a distancia para seleccionar CD.

Para grabar un minidisco:

Coloque el disco y pulse el botón FUNCTION en el mando a distancia para seleccionar MD.

4 Pulse el botón CD/MD ► TAPE.
La reproducción y grabación comienzan simultáneamente.
Si la grabación se inició en la cara frontal de la cinta y ásta liega al final, se inicia la grabación en la cara trasera.
Si la grabación se inició en la cara trasera y ésta llega al final, la grabación se detiene.

Para detener la grabación
Pulse el botón **II.**
Para detener la reproducción, pulse de nuevo el botón ■.

Para borrar la grabación
1 Coloque la cinta a borrar en la platina.
2 Pulse ei botónTAPE para seleccionar la cara para borrar, luego ajuste la cinta en el punto en el que se empezará a borrar.
3 Pulse el botón • TAPE REC para empezar a borrar.

MARCAS INDICATORIAS

La unidad registra unas marcas indicatorias durante la grabación en un minidisco.
Las marcas indicatorias le permiten localizar fácilmente las pistas que desea.

Al grabar de un disco compacto

La información de ia marca indicatoria grabada en el disco compacto se copia tai cuai.

Disco Compacto	*2*- pista ⌡3® pista	4- pista ⌡
Grabación (MD)	2- pista 3- pista	4- pista

A : Marca indicatoria

Al grabar de una cinta

Se registra automáticamente una marca indicatoria cuando se introduce una señai de sonido tras una sección en blanco con más de 3 segundos.

Espacio en blanco

Sonido de entrada

J'J'

Grabación (MD)

2- pista *3*- pista *4*- pista

A **A** **A** **A**

A :Marca indicatoria

Al grabar de la radio

Se registra la información de la marca indicatoria cada 5 minutos.

En algunos casos puede que no se registren correctamente las marcas indicatorias.

FUNCIÓN MANUAL MARK

Cuando grabe utilizando el botón • MD REC (véase la página 21), podrá grabar información de marcas indicatorias en cualquier momento que desee pulsando el botón ENTER.

Para grabar en un minidisco previamente grabado

Si queda una sección no grabada en el minidisco, ia nueva grabación empieza automáticamente desde donde acabó la anterior grabación.
Si desea empezar la grabación desde el principio de un minidisco previamente grabado, borre completamente la anterior grabación. (Véase la página 25.)

Para comprobar el tiempo grabable del minidisco

Pulse el botón FUNCTION del mando a distancia para seleccionar otra función que la de minidisco y coloque un minidisco. Luego pulse el botón DISPLAY del mando a distancia (o el botón DISP en la unidad principal).
Aparece en la pantalla el tiempo grabable del minidisco durante 5 segundos.

Para evitar borrar accidentalmente el material grabado

Deslice ia lengüeta para proteger la grabación como se indica a continuación.
Deslice la lengüeta hasta que quede fija.

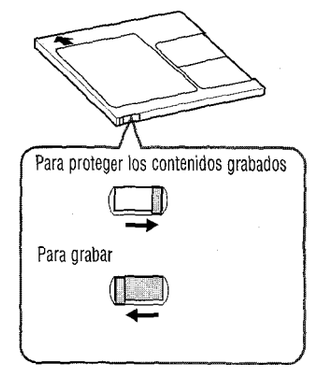

Si se intenta grabar cuando la lengüeta está en la posición de protección, aparece "Protected" en la pantalla. Deslice la lengüeta protectora a su posición original.

GRABACION DE TODO UN DISCO COMPACTO

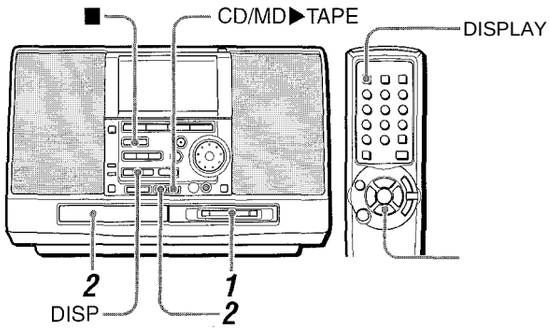

1 **Inserte un mínídísco grabable en el compartimiento de disco con el lado de la etiqueta hacia arriba y en sentido de la flecha.**

Guía de dirección

KiT

2 **Coloque un disco compacto y pulse el botón CD ^ MD en el modo de parada.**

Empieza la grabación.

^^CDIMID DIRECTX

Cuando termina la reproducción de la última pista del disco compacto, la grabación se detiene automáticamente.
Cuando se detiene la grabación, parpadea TOC-EDIT en la pantalla y los datos (TOC) de la grabación se registran en el minidisco.

Para parar la grabación antes del final del disco compacto

Pulse el botón ■. Se detiene la grabación y se registran los datos (TOC) en el minidisco.
Para la reproducción del disco compacto, vuelva a pulsar el botón

Para cambiar de pantalla durante la grabación

Pulsando el botón DISP (o el botón DISPLAY del mando a distancia) la información indicada en la parte inferior de la pantalla cambia en el siguiente orden.

- Q3 Tiempo de reproducción transcurrido de la pista que se está grabando
  (2) Tiempo de reproducción restante de la pista actual
  — ® Tiempo total de reproducción restante del disco colocado

Si aparece T. OVER

El tiempo restante grabable del minidisco no es suficiente para grabar todo un disco compacto.
Pulse el botón ■ y reemplace el minidisco por otro.
O pulse de nuevo el botón CD ► MD para iniciar la grabación si no importa que se corte o no la grabación.

GFÍABACIÓN SIMULTÁNEA DE UN DISCO COMPACTO A UNA CINTA Y A UN MINIDISCO

1 **Cargue un disco compacto y pulse el botón FUNCTION del mando a distancia para seleccionar CD.**

2 **Cargue la cinta en la que desea grabar.**

3 **Inserte un minidisco grabable en la unidad de minidiscos.**

4 **Pulse el botón CD ► MD y el botón CD/MD ► TAPE simultáneamente.**

Se inicia la grabación de la cinta, mientras que el disco compacto entre en modo de pausa de la reproducción y el minidisco entra en modo de pausa de la grabación.
Pasados 8 segundos (no se grabará nada en la cinta durante ese período), comienza la reproducción del disco compacto, iniciándose también la grabación en el minidisco.

Cómo parar la grabación

Pulse el botón II.

Si la cinta llega al final del lado delantero mientras se está reproduciendo una pista

Esta pista se grabará en la cinta y en el minidisco de la manera siguiente:

© El lado de grabación de la cinta cambia del lado delantero al contrario y la cinta entre en el modo de pausa de grabación.
@ Se graba esta pista hasta el final en el minidisco y el minidisco entra en modo de pausa de grabación.
(3) la cinta entre en el modo de grabación y se inicia la grabación de esta pista desde el principio.
@ Cuando esta pista ha terminado de grabarse en la cinta hasta el final, el minidisco vuelve a entrar en el modo de grabación y prosigue la grabación de las pistas restantes en la cinta y en el minidisco.

GRABACION DE UNA SOLA PISTA DE UN DISCO COMPACTO

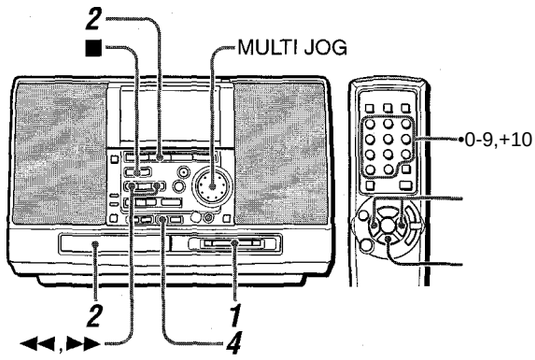

1 Coloque un minidisco grababie en ei compartimiento de discos con el lado de la etiqueta hacia arriba y en ei sentido de ia fiecha.

2 Coioque un disco compacto y puise ei botón CD ►.
Empieza la reproducción.

3 Seleccione ia pista deseada.
Use el botón o el selector MULTIJOG, o los botones numerados del mando a distancia para la reproducción de la pista deseada.

4 Puise ei botón CD ^ MD para empezar a grabar.
El disco compacto vuelve al principio de la pista y empieza a grabar.

Cuando termina la reproducción de la pista del disco compacto, se para automáticamente la grabación, y la reproducción del disco compacto sigue a la siguiente pista. Cuando se para la grabación, parpadea TOC-EDIT en ia pantalla y se registran los datos (TOC) en ei minidisco.

Para detener la grabación antes del final de la pista
Pulse el botón ■. La grabación en el minidisco se detiene, y se registran los datos (TOC) en el minidisco.
Para detener la reproducción del disco compacto, vuelva a pulsar el botón ■.

GRABACION PROGRAMADA DE UN DISCO COMPACTO

Se pueden programar y grabar hasta 20 pistas en un minidisco.

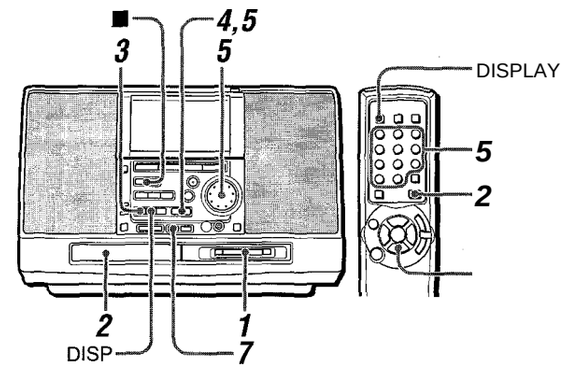

1 inserte un minidisco grababie en ei compartimiento de disco con el lado de la etiqueta hacia arriba y en el sentido de la flecha.

2 Coloque un disco compacto y pulse el botón FUNCTION del control remoto para seleccionar un disco compacto.

3 En el modo de parada, pulse varias veces el botón MODE hasta que aparezca PROGRAM? en la pantalla.

4 Antes de 5 segundos, pulse el botón ENTER.

5 Gire el selector MULTI JOG para seleccionar una pista que desee programar, y pulse el botón ENTER.

6 Repita el paso 5 para programar otras pistas.
Para una explicación detallada sobre cómo programar las pistas, consulte la página 12.

7 Pulse el botón CD ^ MD para empezar a grabar.
Empieza la grabación.
Cuando se termina ia reproducción de las pistas programadas, se para automáticamente la grabación.
Cuando se para la grabación, parpadea TOC-EDIT en la pantalla y se registran los datos (TOC) en el minidisco.

Para parar la grabación en el medio
Pulse el botón ■. Se detiene la grabación, y se registran los datos (TOC) en el minidisco.
Para parar la reproducción del disco compacto, vuelva a pulsar ei botón ■.

Para cambiar de pantalla durante la grabación
Pulsando el botón DISP (o el botón DISPLAY del mando a distancia) la información indicada en ia parte inferior de la pantalla cambia en el siguiente orden.
- ® Tiempo de reproducción transcurrido de la pista que se está grabando
  ® Tiempo de reproducción restante de la pista actual
- (D Tiempo de grabación restante

GRABACIÓN MANUAL DE UNA CINTA, UN DISCO COMPACTO O DE LA RADIO

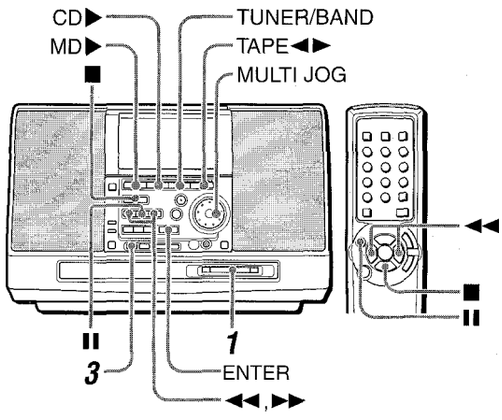

1 **Inserte un minidisco grabable en el compartimiento de disco con ei iado de ia etiqueta hacia arriba y en ei sentido de ia flecha.**

2 **Prepare la fuente a grabar.**
Para grabar de una cinta, coloque una cinta y use los botones TAPE ◄◄ y ►► para avanzar la cinta hasta la posición desde la que desea empezar a grabar.
Para grabar de un disco compacto, coloque un disco compacto y seleccione la pista con la que desea empezar la grabación usando los botones ►► o ei selector MULTI JOG.
Para grabar desde la radio, pulse el botón TUNER/BAND y sintonice la emisora deseada.

3 **Pulse el botón • MD REC.**
La unidad entra en el modo de espera de grabación.

4 **Cuando grabe de una cinta, pulse el botón TAPE o el botón MD ► para que empiece ia reproducción de la cinta y la grabación en el minidisco.**
Cuando grabe de un disco compacto, pulse el botón CD ► o el botón MD ► para empezar a grabar.
Cuando grabe de la radio, puise el botón MD ► para empezar a grabar.

Para parar la grabación
Pulse el botón ■. Cuando se para la grabación, parpadea TOC-EDIT y ios datos (TOC) se registran en ei minidisco.

Para añadir marcas indicatorias durante la grabación
Puise ei botón ENTER, y se registra una marca indicatoria.

GRABACION EXTENDIDA (MONOAURAL)

Se puede hacer una grabación con el doble del tiempo impreso en el minidisco si selecciona el modo de grabación monoaural. El modo de grabación monoaural está disponible para la grabación de una cinta o la radio.

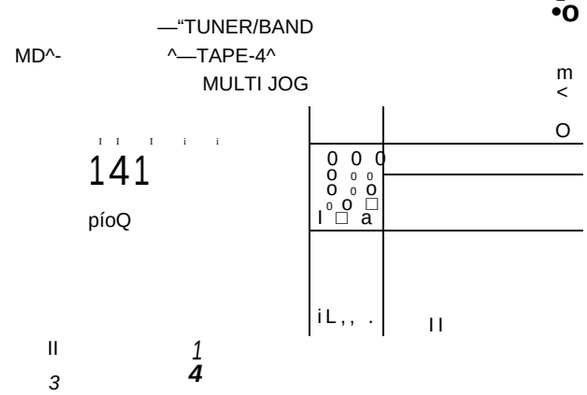

1 **Inserte un mínidisco grabable en el compartimiento de disco con ei iado de la etiqueta hacia arriba y en el sentido de la flecha.**

2 **Prepare la fuente a grabar.**
Para grabar de una cinta, coloque una cinta y use los botones TAPE ◄◄ y ►► para avanzar la cinta hasta la posición desde la que desea empezar a grabar.
Para grabar de la radio, pulse el botón TUNER/BAND y sintonice la emisora deseada.

3 **Pulse el botón # MD REC.**
La unidad entra en el modo de espera de grabación.

4 **F'ulse varias veces ei botón MODE hasta que aparezca MONO REC en la pantalla.**

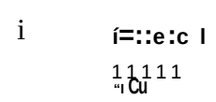

5 Cuando grabe de una cinta, pulse el botón TAPE o el botón MD ► para que empiece la reproducción de la cinta y la grabación en el minidisco.
Cuando grabe de la radio, puise el botón MD ► para empezar la grabación.

Para parar la grabación
Pulse el botón ■. Cuando se para la grabación, parpadea TOC-EDIT y los datos (TOC) se registran en el minidisco.

Para añadir marcas indicatorias durante la grabación
Pulse el botón ENTER, y se registra una marca indicatoria

Para restablecer la grabación en estéreo
Pulse vahas veces el botón MODE hasta que STEREO REC aparezca en el paso 4.

E

REGISTRO DE TITULOS DE DISCOS Y TÍTULOS DE PISTAS

Puede registrar el título de los discos y de las pistas.

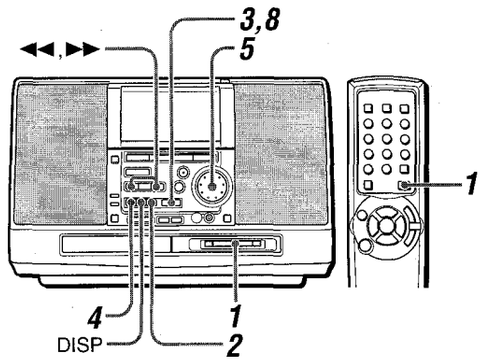

1 Inserte un minidisco para registrar ei títuio de un disco o de una pista, y puise el botón FUNCTION del mando a distancia para seleccionar la función minidisco.

2 Para registrar el título de un disco, pulse varias veces el botón EDIT en el modo de parada hasta que Disc Title? aparezca.
Para registrar el título de una pista, seleccione o reproduzca la pista y pulse varias veces el botón EDIT hasta que Track Title? aparezca.

3 Antes de 10 segundos, pulse el botón ENTER.
La unidad pasa al modo de entrada de carácter.

4 Pulse varias veces el botón MODE para seleccionar el tipo de carácter.

Letras mayúsculas—>• Letras minúsculas
c: - Número/símbolo ■<----------
|...

^vziflaei

I I hi I I
u u- "f c

5 Gire el selector MULTI JOG para seleccionar el carácter deseado.

T iRSiiiUUi»

I I i'i I
ILI U u- "I L

6 Pulse el botón

7 Repita los pasos 4 a 6 para entrar todos los caracteres necesarios (hasta 50 caracteres).
Si deja la unidad sin llevar a cabo ninguna operación durante un minuto en los pasos 4 a 6, se cancela el modo de entrada de carácter. Si esto ocurriese, repita desde el paso 2.

8 Pulse el botón ENTER.
Aparece el título del disco o de la pista en la pantalla.
Al registrar el título de una pista durante la reproducción, se repite la reproducción de la pista hasta que se pulse el botón ENTER.
Al quitar el minidisco de la unidad, parpadea TOC-EDIT y se registra el título.

Para cambiar un carácter
Pulse varias veces ei botón^^ o ►► hasta que parpadee el carácter a cambiar. Luego vuelva entrar el carácter deseado.

Para borrar los caracteres
Pulse varias veces el botón ◄◄ o ►► hasta que parpadee el carácter a borrar. Luego pulse el botón **II.**

Para insertar un espacio entre los caracteres
Pulse varias veces el botón ◄◄ o ►► hasta que la parte a entrar como espacio parpadee. Luego pulse el botón DISP.

Para agregar un carácter entre dos caracteres
Primero coloque un espacio entre dos caracteres como se describe arriba.
Luego cambie el espacio por el carácter deseado entrándolo.

NOTA

> Mientras parpadea TOC-EDIT, no desconecte el cable eléctrico de CA ni sacuda la unidad. De lo contrario, los datos TOC no se grabarán correctamente y el contenido editado en un disco no podrá ser reproducido.

> No se puede registrar un título en los siguientes casos:
-Cuando se inserta un pregrabado (aparece "PB DISC" en la pantalla.)
-Cuando la lengüeta de protección de un disco insertado está en la posición de protección (aparece "Protected" en la pantalla.)

• Al editar un minidisco se cancelará el modo de reproducción aleatoria.

' No se puede editar cuando la unidad está en el modo de reproducción programada.

CARACTERES QUE SE PUEDEN REGISTRAR

Letras mayúsculas
□ (espacio) A B C D E F G H I J K L M N O P Q R S T U V W X Y Z

Letras minúsculas
□ (espacio) a b c d e f g h i j k i m n o p q r s t u **V w X y z**

Números y símbolos
□ (espacio) 0 1 2 3 4 5 6 7 8 9 ! " # $ % & ' ( ) *

DIVISIÓN DE UNA PISTA

Puede dividir una pista en dos partes registrando una marca indicatoria.

Ejemplo

Para dividir la 3- pista en dos pistas a los 2 minutos 30 segundos:

2 minutos 30 segundos

2® pista	3®pista

O

2- pista	3® pista	*4*- pista

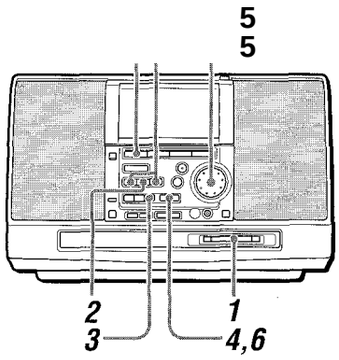

1 **Inserte un minidisco y pulse el botón MD ^ para empezar la reproducción.**

2 **Durante la reproducción, pulse el botón II en el punto donde desea dividir la pista.**

La unidad entra en el modo de pausa de reproducción.

3 **Pulse varias veces el botón EDIT hasta que aparezca Divide? en la pantalla.**

4 **Antes de 10 segundos, pulse el botón ENTER.**

Una parte de 3 segundos del punto donde se pulsó el botón II se reproduce repetidamente.

Ui< fC#\

Se ha pulsado el punto **II.**

Cuando aparece MONO, se reproducen repetidamente los 6 segundos del punto donde se pulsó el botón **II.**

5 Ajuste el punto a dividir con el selector MULTI JOG o los botones ◄◄ y ►► consultando el sonido de reproducción.

6 **Antes de 1 minuto, pulse el botón ENTER.**

Se registra una marca indicatoria y el número de la pista avanza en una unidad.

Cuando quita el minidisco de ia unidad, parpadeaTOC-EDIT y se registra el título entrado.

NOTA

' Si la pista tenía un título antes de la división, el título se registra para la primera de las dos pistas divididas.

' No se puede dividir una pista cuando un disco insertado ya tiene 254 pistas.

E

COMBINACION DE DOS PISTAS

Puede combinar dos pistas borrando la marca indicatoria entre ellas.

Ejemplo
Para combinar la 2- y la 3® pista borrando la marca indicatoria al principio de la 3® pista:

1® pista	2® pista	3- pista

O

1® pista	2® pista

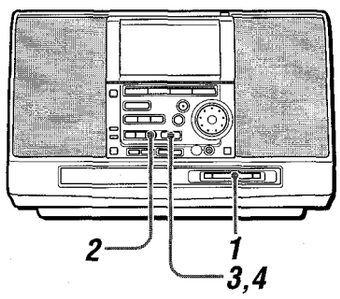

1 **Inserte un minidisco y reproduzca la segunda de la dos pistas a combinar.**

2 **Puise varias veces el botón EDIT hasta que aparezca Combine? en la pantalla.**

3 **Antes de 10 segundos, pulse el botón ENTER.**
Ejemplo:
Al combinar la *2*- y 3® pista

"i"
~i nn r
j U-LI J

Antes de 1 minuto, pulse el botón ENTER.
Se combinan las dos pistas.
Los números de pista disminuyen en una unidad desde este punto en adelante.
Cuando quita el minidisco de la unidad, parpadea TOC-EDIT y los contenidos de la edición se registran.

NOTA

- Si ambas pistas tenían título, se mantiene el título del número más bajo. Si sólo una de las pistas combinadas tenía un título, se mantiene ese título.
- No se puede combinar una pista grabada en monoaural una pista grabada en estéreo.

CAMBIO DEL ORDEN DE LAS PISTAS

Puede cambiar el orden de las pistas después de completar la grabación.

Ejemplo
Para mover la 3® pista a la 1® posición

1® pista	2® pista	3® pista
A	**B**	**C**
	. ... _ ... n	
	.....	
C	**A**	**B**

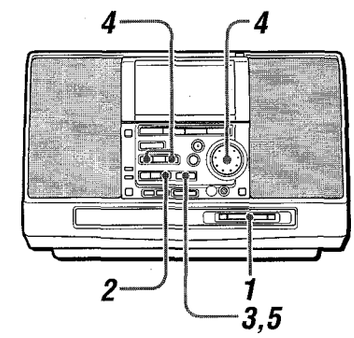

t Inserte un minidisco y reproduzca la pista a mover.

2 Pulse varias veces el botón EDIT hasta que aparezca Move ?.

3 **Antes de 10 segundos, pulse el botón ENTER.**
Ejemplo:
Para mover la 3® pista

Moye ° *Zm*
I I-I I L
U'U U J

4 **Gire ei seiector MULTi JOG, o puise ei botón ◄◄ o ►► para seieccionar ei número de ia pista que desea mover.**
Ejemplo:
Para mover a la 2® posición

2.m
i I• I i I
IJ-I U

5 Antes de 1 minuto, puise ei botón ENTER.
Cuando quita el minidisco de la unidad, parpadea TOC-EDIT y los contenidos de la edición se registran.

BORRADO DE PISTAS

BORRADO DE TODAS LAS PISTAS DE UN DISCO

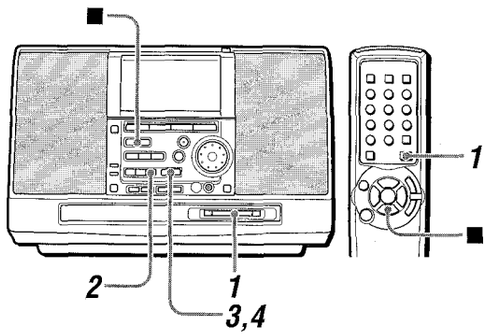

Si borra todas las pistas, no podrá recuperarlas.

1 **Inserte un minidísco y pulse el botón FUNCTION del mando a distancia para seleccionar la función minidisco.**

2 **En el modo de parada, pulse varias veces el botón EDIT hasta que aparezca All Erase ? en la pantalla.**

3 **Antes de 10 segundos, pulse el botón ENTER.**
La pantalla cambia a Erase ??.

im

ti j

Asegúrese de que desea borrar todas las pistas.
Para cancelar el borrado de las pistas, pulse el botón ■.

4 **Antes de 1 minuto, pulse el botón ENTER.**
Parpadea TOC-EDIT y se registran ios contenidos de la edición.
Después de completar o borrar, aparece "Blank Disc".

BORRADO DE UNA SOLA PISTA

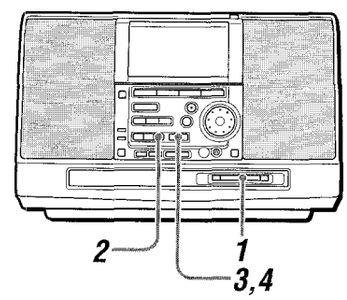

1 **Inserte un minidisco y reproduzca la pista a borrar.**

2 **Pulse varias veces ei botón EDIT hasta que aparezca Track Erase ? en la pantalla.**

3 **Antes de 10 segundos, pulse el botón ENTER.**
La pantalla cambia a Erase ??.

Erase

Asegúrese de que desea borrar la pista.
Para cancelar el borrado de la pista, pulse el botón ■.

4 **Antes de 1 minuto, pulse el botón ENTER.**
F^arpadea TOC-EDIT y se registran los contenidos de la edición.
Cuando borra la pista durante la reproducción, parpadea TOC-EDIT después de parar la reproducción.

E

REPRODUCCION Y GRABACION CON TEMPORIZADOR

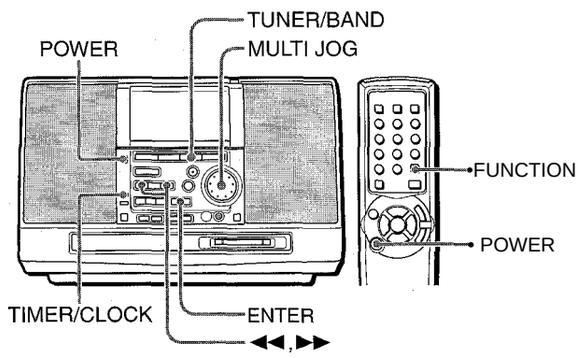

La unidad puede encenderse a la hora especificada todos ios días gracias el temporizador incorporado.
Compruebe que el reloj está puesto en hora. (Véase la página 6.)

NOTA

La grabación con temporizador está disponible sólo para el sintonizador.

1 Prepare la fuente para la reproducción con temporizador, o la fuente y el destino para la grabación con temporizador.

Para escuchar la radio, pulse el botón TUNER/BAND para seleccionar la banda deseada y sintonizar la emisora deseada.

Para escuchar un disco compacto o un minidisco, coloque el disco deseado y pulse el botón FUNCTION del mando a distancia para seleccionar la función disco compacto o minidisco.

Para escuchar una cinta, coloque la cinta deseada.

Para grabar un programa de radio, pulse el botón TUNER/ BAND para seleccionar la banda deseada y sintonizar la emisora deseada. Luego, inserte un minidisco o coloque una cinta en la que desea grabar.

2 Para la reproducción con temporizador: pulse varias veces ei botón TIMER/CLOCK para que aparezca TIMER PLAY?.
Para la grabación con temporizador; pulse varias veces ei botón TIMER/CLOCK para que aparezca TIMER REC ?.

3 Antes de 5 segundos, pulse el botón ENTER.

4 Ajuste la hora de encendido con temporizador con el botón ◄◄ o ►► o el selector MULTIJOG, luego pulse el botón ENTER. Luego ajuste los minutos de ia misma manera.

Cuando se selecciona la reproducción con temporizador

PL.Fr/ STPRT
mmtfgtfítg
O.M 2 G- I n
jcii u

Cuando se selecciona la grabación con temporizador

PEC STflRT
® are T'Mr..í»,iAn
T-BASS 1 n
I u

5 Para la reproducción con temporizador: seleccione la fuente con el botón ◄◄ o ►► o el selector MULTI JOG, luego pulse el botón ENTER.
Para la grabación con temporizador: seleccione el destino (MD oTAPE) con el botón ◄◄ o ►► o el selector MULTI JOG, luego pulse el botón ENTER.

Cuando se selecciona la reproducción con temporizador

Fuente para la reproducción con temporizador

TIJHER

Cuando se selecciona la grabación con temporizador

Destino para la grabación con temporizador

TUHER-s-rb ®

6 Seleccione la duración del periodo de activación del temporizador con el botón -4^ o o el selector MULTI JOG, luego pulse el botón ENTER.

La duración se puede programar a entre 5 y 180 minutos en intervalos de 5 minutos.

Ejemplo;

Cuando se selecciona la reproducción con temporizador

F1..ñV TIME
I III
11 u u í

Duración del periodo de activación del temporizador

7 Ajuste el nivel de volumen con el botón ◄◄ o ►► o el selector MULTI JOG, luego pulse el botón ENTER.

Nivel de volumen

Uiji...

8 Pulse el botón POWER para apagar la unidad.

® o ®REC se queda en la pantalla después de apagar la unidad (modo de espera del temporizador).

Note que todo lo que incluya © o 0REC en la pantalla de visualización se borrará si el modo de ahorro de energía está activado (página 4).

0 IVI O-j n
1 I I _!■j u

Cuando se alcanza la hora de activación del temporizador, la unidad se enciende y empieza la reproducción (o grabación) de la fuente y el destino seleccionados.

Para comprobar o cambiar los detalles específicos
Pulse varias veces el botón TIMER/CLOCK hasta que aparezca TIMER PLAY? o TIMER REC ?, luego pulse el botón ENTER antes de 5 segundos.
Cada vez que pulsa el botón ENTER, aparece cada detalle en pantalla.
Si desea cambiar los detalles específicos, pulse el botón ◄◄ o ►► o gire el selector MULTI JOG.

Para cancel temporalmente el modo de espera del temporizador
Pulse varias veces el botón TIMER/CLOCK hasta que aparezca TIMER OFF ?, y pulse el botón ENTER antes de 5 segundos.

Para utilizar la unidad en el modo de espera del temporizador
Puede utilizar la unidad normalmente.
Para la reproducción con temporizador, compruebe que se ha seleccionado correctamente la fuente antes de apagar la unidad.

b, --ífr'

- **Si se deja la unidad durante un minuto en los pasos 4 a 7, se cancela el modo de ajuste del temporizador.**
- La reproducción y grabación con temporizador no comenzarán a menos que no desconecte la alimentación.

AJUSTE DEL TEMPORIZADOR DE APAGADO

QC
O
O

oc
O
a
s
UJ
(-

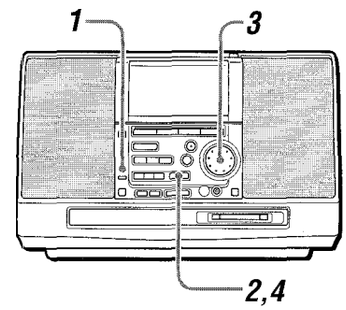

La unidad puede desconectarse automáticamente a una hora especificada.

1 **Pulse varias veces el botón TIMER/CLOCK hasta que aparezca SLEEP ? en la pantalla.**

2 Antes de 5 segundos, pulse el botón ENTER.

3 **Antes de 5 segundos, gire el selector MULTI JOG para especificar ei tiempo tras ei cuai se apagará la unidad.**
El tiempo cambia entre 5 y 240 minutos en intervalos de 5 minutos.

Hora especificada

¡:":0

E

4 **Puise ei botón ENTER.**
Si deja la unidad sin pulsar el botón ENTER, el temporizador de apagado se activará automáticamente después de 5 segundos.

Mientras está activado el temporizador de apagado
Se oscurece el brillo de la pantalla.

Para comprobar el tiempo restante hasta que se desconecte la alimentación
Pulse varias veces el botón TIMER/CLOCK hasta que aparezca SLEEP ?, y pulse el botón ENTER. Aparece el tiempo restante durante 5 segundos.

Para cancelar el temporizador de apagado
Seleccione SLEEP OFF en el paso 3 anterior, luego pulse el botón ENTER.

CUIDADO Y MANTENIMIENTO

El mantenimiento y el cuidado ocasional de la unidad y del software resultan necesarios para optimizar las prestaciones de la unidad.

Para limpiar la caja

Utilice un paño blanco y seco.
Si las superficies están muy sucias, utilice un paño suave humedecido un poco en una solución detergente suave. No utilice disolventes fuertes tales como alcohol, bencina o diluyante porque éstos podrían estropear el acabado del aparato.

Para limpiar las cabezas y trayecto de la cinta

Cada 10 horas de uso, limpie las cabezas y trayecto de la cinta con un casete de limpieza de cabezas o algodón empapado en un líquido de limpieza o alcohoi desnaturalizado. (Estos juegos de limpieza se pueden adquirir en las tiendas de audio.)
Cuando limpie con un algodón, limpie la cabeza de grabación/ reproducción, cabeza de borrado, cabrestantes, y rodillos.

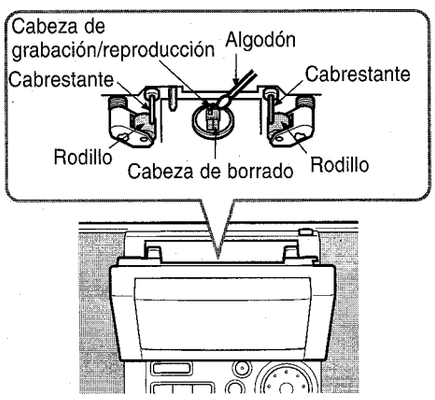

Después de limpiar las cabezas y trayecto de la cinta con un líquido de limpieza de cabezas de casete o algodón empapado, espere hasta que las partes limpiadas se sequen completamente antes de colocar cintas.

Cuidados de los discos compactos

• Cuando un disco compacto esté sucio, límpielo pasando un paño de limpieza desde el centro hacia afuera.

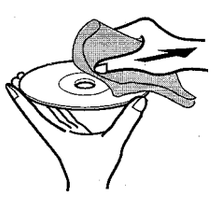

' Después de reproducir un disco compacto, guárdelo en su caja. No deje los discos compactos en lugares calientes o húmedos.

Cuidado de las cintas

• Guarde las cintas en sus cajas después de utilizarlas.
• No deje las cintas cerca de imanes, motores, aparatos de TV o fuentes de magnetismo. Esto afectará la calidad del sonido y se escucharán ruidos.
• No exponga las cintas a los rayos del sol o deje en un coche estacionado bajo los rayos del sol.

Cuidados de los minidiscos

Como los minidiscos vienen en cartuchos que los protegen de las huellas dactilares y el polvo, no tendrá que preocuparse demasiado de ellos. Sin embargo, los cartuchos sucios o estropeados pueden hacer que el aparato funcione mal. Tenga en cuenta las sugerencias siguientes cuando maneje los minidiscos.
• Guarde el cartucho en su caja.
• No abra el obturador del cartucho para tocar directamente el disco. Resulta muy difícil limpiar el disco de interior del cartucho si éste se ensucia. Y además puede estropearse el cartucho.
• Cierre el obturador si éste se abre al manejar o expulsar el disco. Si no, puede entrar polvo en el interior o el disco puede rayarse.

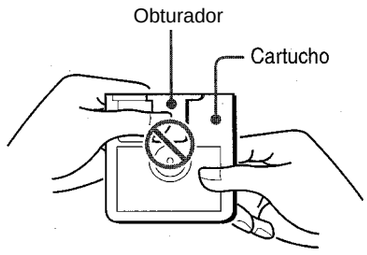

MENSAJES GUÍA DE MINIDISCOS

Mensaje	Causa	Solución
Blank Disc (Disco virgen)	No hay nada grabado en ei disco.	—
Can't Edit (No se puede editar)	Las pistas son demasiado cortas para ser unidas.	Véase "LIMITACIONES DEL MINIDISCO" en la página 14.
	La función de combinación se utilizó mientras la reproducción de la primera pista.	
	La función de división se utilizó al comienzo de la pista.	
	La función de combinación se utilizó para unir una pista grabada en monoaural con una pista grabada en estéreo.	
Disc Error (Error de disco)	El disco está dañado con rayas.	Cambie el disco.
	La unidad ha recibido un golpe fuerte durante la lectura de los datos TOC.	No exponga el disco a un golpe fuerte durante la lectura de TOC.
Disc Full (Disco lleno)	No hay suficiente tiempo restante en el disco para grabar.	Cambie el disco por un disco grabadle.
Temp Over (Temperatura alta)	La temperatura de la unidad es demasiado alta.	Deje la unidad en un lugar fresco durante un rato antes de volver a utilizarla.
	La temperatura ambiental está demasiado alta o demasiado baja.	Utilice la unidad con temperaturas moderadas en la habitación.
Emergency (Emergencia)	La unidad funciona de forma anormal debido a un disco rayado o a un fuerfe golpe.	Recambie el disco. No someta el disco a un fuerte golpe.
PB Disc (Disco pregrabado)	Se intenta editar un disco pregrabado.	Cambie ei disco por uno grabadle.
Protected (Protegido)	El disco está protegido contra grabaciones.	Deslice ia lengüeta de protección del disco. (Véase la página 18.)
TOC Full (índice lleno)	Flay demasiadas pistas o datos de énfasis para grabar o editar, o no queda espacio en el disco.	Borre las pistas.
Mecha Err (Error mecánico)	Se produce un error en el mecanismo de carga. (Se desactivan todas ias funciones.)	Apague la unidad y desconecte el cable eléctrico de CA una vez. Luego vuelva a encender. Si el mensaje sigue apareciendo, consulte su distribuidor Aiwa local.
MD Error (Error de minidisco)	Se produce un error en ia unidad de minidiscos.	Contacte con un representante del servicio Aiwa.
UTOC Error (Error en índice)	Se produce un error en los datos TOC del minidisco porque la unidad ha sido sujeta a un golpe fuerte durante la grabación, o la grabación o lectura de los datos TOC.	Recambie el minidisco. No exponga la unidad a un golpe fuerte durante ia grabación, o la grabación o lectura de TOC.

ESPECIFICACIONES

Sección del sintonizador de FM

Gama de sintonización	87,5 MHz a 108 MHz
Antena	Antena de variila

Sección dei sintonizador de AM

Gama de sintonización	530 kHz a 1710 kHz (pasos de 10 kHz) 531 kHz a 1602 kHz (pasos de 9 kHz)
Antena	Antena de cuadro

Sección del reproductor de discos compactos

Método de escaneo	Escáner óptico sin contacto (iáser semiconductor)
Respuesta de frecuencia	40 Hz a 20000 Hz í§ dB
Convertidor D/A	1 bit doble

Sección de platina de casete

Formato de pista	4 pistas, 2 canaies estéreo
Respuesta de frecuencia	50 Hz a 12500 Hz (cinta normal)
Sistema de grabación	Polarización CA
Cabezas	Cabeza de grabación/reproducción x 1, Cabeza de borrado x 1

Sección de la grabadora de minidiscos

Método de escaneo	Escáner óptico sin contacto (láser semiconductor)
Sistema de grabación	Sistema de sobreescritura de modulación de poiaridad magnética
Veiocidad de rotación	Aprox. 400 - 900 rpm (CLV)
Frecuencia de maestreo	44,1 kHz
№ de canales	Estéreo; 2 canales Monoaural: 1 canal
Convertidor A-D, D-A	1-bit
Frecuencia	20 - 20000 Hz dB
Fluctuación y trémoio	No se puede medir

Generalidades

Altavoces	Tipo cónico de 80 mm (2)
Salida	Toma de auriculares (mini enchufe estéreo)
Potencia de salida	8 vatios por canai RMS a 6 ohmios, de 200 Hz a 10 kHz, con no más de 10 % de distorsión armónica total
Especificaciones eléctricas	120V CA, 60 Hz
Consumo eléctrico	35 W
Dimensiones	399 (An.) x 252,5 (Al.) x 232 (Prof.) mm
Peso	Aprox. 6,2 kg.
Accesorios	Cable CA (1) Mando a distancia (1) Antena de AM (1)

■ Las especificaciones y la apariencia exterior están sujetas a cambios sin previo aviso.

•PATENTES PARA LOS EE UU Y EXTRANJERO REGISTRADOS. FABRICADO BAJO LICENCIA DE DOLBY LABORATORIES LICENSING CORPORATION

DERECHOS DE AUTOR

Consulte las leyes de los derechos de autor relacionadas con las grabaciones de discos, programas de radio o cintas externas del país en el que se utilice la unidad.

NOTA

Este equipo ha sido probado y se ha determinado que cumple con los límites de la Clase B de aparatos digitales de acuerdo con la Parte 15 de las Reglas de la FCC. Estos límites fueron diseñados para dar una protección razonable contra interferencia molesta en una instalación residencial.

Este equipo genera, utiliza y puede irradiar energía de las frecuencias de radio y, si no se instala y utiliza de acuerdo con las instrucciones, puede provocar interferencias molestas a las comunicaciones de radio. Sin embargo, no hay ninguna garantía de que no se produzcan interferencias en una determinada instalación. Si el equipo provoca interferencias molestas para la recepción de radio o TV, que pueden determinarse encendiendo y apagando el equipo, el usuario debe tratar de corregir esta interferencia mediante uno o más de los siguientes métodos:

- Cambie la orientación o instale en otro lugar la antena receptora.
- Aumente la distancia entre el equipo y el receptor.
- Conecte el equipo a un tomacorriente con un circuito diferente del tomacorriente en el que está conectado el receptor.
- Consulte con su tienda o un técnico con experiencia en radio/TV.

PRECAUCIÓN

Las modificaciones o ajustes de este producto, no aprobadas a título expreso por el fabricante pueden hacer perder el derecho del usuario o autoridad para hacer funcionar el producto.

GUIA PARA LA SOLUCIÓN DE PROBLEMAS

Si la unidad no funciona como se describe en este Manual de instrucciones, compruebe ia siguiente guía.

GENERALIDADES

No hay sonido.

• ¿Está bien conectado ei cabie eiéctrico de CA?

Se produce una indicación errónea o un mai funcionamiento.

-► Vueiva a ajustar ia unidad como se indica abajo.

SECCIÓN DEL SiNTONIZADOR

Hay un ruido constante de estática tipo oia.

• ¿Se ha conectado correctamente ia antena? (-► página 4)

La recepción contiene ruido de interferencias o ei sonido se distorsiona.

• ¿Ei sistema capta ruidos externos o distorsión de pasos múitiples?
Cambie la orientación de ia antena.

-► Aieje ia unidad de otros aparatos eiéctricos.

SECCiÓN DE LA PLATiNA DE CASETES

La cinta no funciona.

• ¿Está ia piatina en ei modo de pausa? (-► página 13)

Ei sonido está desequiiibrado o no es io suficientemente aito.

• ¿Está sucia ia cabeza de reproducción? (-* página 28)

No es posibie grabar.

• ¿Se ha roto la lengüeta para evitar el borrado? (-► página 13)
• ¿Está sucia la cabeza de grabación? (-* página 28)

No es posibie borrar.

• ¿Está sucia la cabeza de borrado? (-> página 28)
• ¿Se está utilizando una cinta de metal o cinta de cromo?

No se emiten ios sonidos de aita frecuencia.

• ¿ E s t á sucia la cabeza de grabación/reproducción? (-* página 28)

SECCiÓN DEL REPRODUCTOR DE DiSCOS COMPACTOS

Ei reproductor de discos compactos no reproduce.

• ¿Está bien colocado el disco? (-► página 11)
• ¿Está sucio ei disco? (-► página 28)
• ¿Afecta la condensación a la lente?
Espere unas horas y pruebe otra vez.

Para reajustar

Si una condición inusual ocurriese en la pantalla de visualización, reinicie la unidad.
Pulse el botón de reinicio en la parte trasera de la unidad con un destornillador pequeño o una herramienta similar.

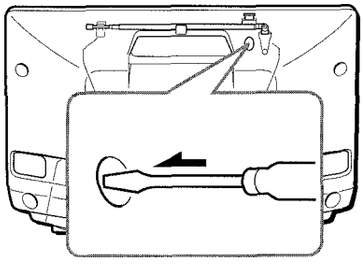

Todos los datos memorizados después de la compra de la unidad se borrarán.

SECCiON DE LA GRABADORA DE MINIDISCOS

La grabadora de minidiscos no funciona

• ¿Hay un disco en el interior de la unidad?
-» Inserte un disco.
• ¿Afecta la condensación a la lente?
-* Espere unas horas y pruebe otra vez.

El sonido tiene ruidos

• ¿Está la unidad cerca de un objeto con un campo magnético intenso tal como un televisor?
-> Aleje la unidad del televisor.

Ei sonido es intermitente

• ¿Está la unidad sobre una superficie inestable que vibra mucho?
-> Ponga la unidad sobre una superficie estable que no vibre.

No es posible grabar

• ¿Se ha pulsado el botón CD ► MD al intentar grabar de la radio?
-► Pulse el botón # MD REC para grabar de la radio.
• ¿Se ha insertado un disco pregrabado?
-► Cambie por un disco grabadle.
• ¿Está el disco protegido por la lengüeta de protección de grabaciones? (-► página 18)

ÍNDICE DE LAS PARTES

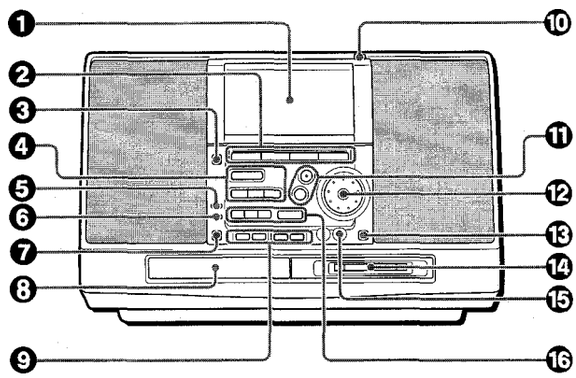

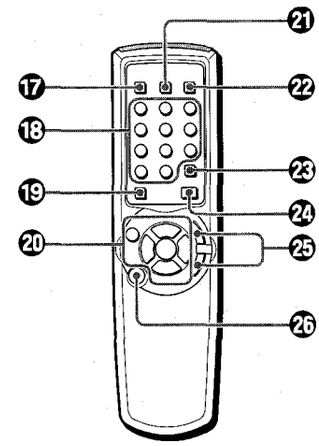

Nombre	Página
O Pantalla	
0 Botones de función	
Botón MD ►	**5,15**
Botón CD ►	**5,11**
Botón TUNER/BAND	**5,8,9,10**
Botón TAPE	**5,13**
0 Botón POWER	**4,5,26**
O Botones de operación	
Botón ■ STOP	**4,11-13, 15-17,19-21**
Botones ◄◄.►►TUNING DOWN/UP	**6,8-11,13, 15,22-24, 26**
Botón II PRESET CALL	**9,11,13, 15,17**
0 Botón TIMER/CLOCK	**6,26,27**
0 Botón SOUND	**7**
O Botón ± CD EJECT	**11**
O Bandeja de discos compactos	
© Botones de grabación	
Botón • MD REC	**21**
Botón • TAPE REC	**17**
Botón CD ► MD SYNCHRO RECORDING	**19,20**
Botón CD/MD ► TAPE SYNCHRO RECORDING	**17**
® Botón PUSH OPEN	**13**
® Botones VOLUME UP/DOWN	**7**
© Selector MULTI JOG	**6,7,9,10, 12,16,20, 22,23,24, 26,27**
® Botón ± MD EJECT	**15**
© Compartimiento de minidiscos	
© Toma PHONES	**5**

Nombre	Página
© Botón MODE	**4,12,13, 16,20,22**
Botón DISP	**8,11,15, 19,20**
Botón EDIT	**9,10,22-25**
Botón ENTER	**6,7,9,10, 12,13,16, 20-27**
© Botón DISPLAY	**11,15,19, 20**
© Botones numerados	**9,11**
© Botón BAND	**8,9,10**
® Botones de operación CD/MD	
Botón II PAUSE	**9,11,13, 15,17**
Botón ► PLAY	**5**
Botones ◄◄,►► SKIP/SEARCH	**8-11,13, 15**
Botón ■ STOP	**11-13,15-17,19-21**
® Botón EO	**7**
© Botón MODE	**8.13,17, 21**
© Botón REPEAT	**12,16**
© Botón FUNCTION	**5,17,22, 25**
© Botones VOL *yVV'*	**7**
© Botón POWER	**5**

FRANÇAIS

AVERTISSEMENT

POUR RÉDUIRE LE RISQUE D'INCENDIE OU DE DÉCHARGE ÉLECTRIQUE, NE PAS EXPOSER CET APPAREIL À LA PLUIE OU À L'HUMIDITÉ.

A **CAUTION** A

RISK OF ELECTRIC SHOCK
DO NOT OPEN

"CAUTION;TO REDUCE THE RISK OF ELECTRIC SHOCK,
DO NOT REMOVE COVER (OR BACK).
NO USER-SERVICEABLE PARTS INSIDE.
REFER SERVICING TO QUALIFIED SERVICE PERSONNEL."

Explication des symboles graphiques:

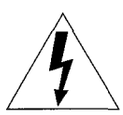

Le signe de l'éclair fiéché dans un triangie équilatéral est destiné à avertir l'utiiisateur de ia présence d'une "tension dangereuse" non isoiée dans le coffret de l'appareil qui pourrait être d'une ampieur suffisante pour constituer un risque de décharge éiectrique à des personnes.

Le point d'exclamation dans un triangie équilatéral est destiné à avertir l'utiiisateur de ia présence d'instructions importantes concernant ie fonctionnement et ia maintenance (entretien) dans la documentation accompagnant l'appareil.

PRECAUTIONS

Usez attentivement et entièrement ce mode d'emploi avant de faire fonctionner l'appareil. Conservez-le pour toute référence ultérieure. Tous les avertissements et précautions dans le Mode d'emploi et sur l'appareil doivent être suivis à la lettre, ainsi que les suggestions pour la sécurité ci-après.

Installation

1 **Eau et humidité** - N'utilisez pas cet appareil près de l'eau, par exemple près d'une baignoire, d'un lavabo, d'une piscine ou similaire.

2 **Chaleur** - N'utilisez pas cet appareil près d'une source de chaleur, comme la sortie d'un appareil de chauffage, un poêle, ou d'autres appareils générateurs de chaleur. Cet appareil ne doit pas être soumis à des températures inférieures à 5"C ou supérieures à 35"C.

3 **Surface de montage** - Placez cet appareil sur une surface plate et uniforme.

4 **Ventilation** - Ménagez un espace suffisant autour de l'appareil pour assurer une bonne ventilation. Laissez 10 cm à l'arrière et sur le dessus de l'appareil, et 5 cm de chaque côté.
- Ne placez pas l'appareil sur un lit, un tapis, ou une surface similaire qui pourrait bloquer les orifices de ventilation.
- N'installez pas l'appareil dans une étagère, une armoire ou un meuble complètement fermé où l'aération serait insuffisante.

5 **Pénétration d'objets et de liquide** - Evitez la pénétration de tout objet ou liquide dans l'appareil par les ouvertures de ventilation.

6 **Chariots et supports-**Quand l'appareil est placé sur un support ou un chariot, il doit être déplacé avec soin.
Des arrêts brutaux, une force excessive et des surfaces inégales peuvent provoquer le renversement ou la chute de l'appareil.

7 **Condensation** - De l'humidité peut se former sur la lentille de lecture du CD quand:
- L'appareil est déplacé d'un endroit froid à un endroit chaud
- Le chauffage vient juste d'être allumé
- L'appareil est utilisé dans une pièce humide
- L'appareil est refroidi par un climatiseur

Quand il y a condensation dans l'appareil, il ne fonctionne pas normalement. Dans ce cas, laissez l'appareil tel quel quelques heures avant d'essayer à nouveau de le faire fonctionner.

8 **Montage mural ou au plafond** - Cet appareil ne doit pas être monté au mur ou au plafond, sauf indication contraire dans le Mode d'emploi.

Alimentation

1 **Sources d'alimentation** - Raccordez cet appareil à une des sources électriques spécifiées dans le Mode d'emploi, et comme indiqué sur l'appareil.

2 **Polarisation** - Comme caractéristique de sécurité, certains appareils sont pourvus de fiches secteur polarisées pouvant s'insérer seulement dans un sens dans une prise d'alimentation. S'il est difficile ou impossible d'insérer une fiche secteur dans une prise, tournez-la et essayez à nouveau. Si l'insertion dans la prise reste difficile, demandez à un technicien de service qualifié de réparer ou de remplacer la prise. N'essayez pas d'insérer de force ia fiche polarisée dans la prise; sa caractéristique de sécurité serait ruinée.

3 **Cordon d'alimentation secteur**
- En déconnectant le cordon d'alimentation secteur, saisissez la fiche. Ne tirez pas sur le cordon lui-même.
- Ne saisissez jamais la fiche d'alimentation secteur avec des mains mouillées, cela pourrait provoquer un incendie ou une décharge électrique.
- Les cordons d'alimentation doivent être acheminés de manière à éviter qu'ils soient pliés, pincés ou piétinés. Faites très attention au cordon allant de l'appareil à la prise d'alimentation.
- Evitez de surcharger les prises d'alimentation et les rallonges, cela pourrait provoquer un incendie ou une décharge électrique.

4 **Rallonge -** Pour éviter toute décharge électrique, n'utilisez une fiche d'alimentation polarisée avec une rallonge, une prise ou une autre sortie que si la fiche polarisée peut être insérée complètement en ne laissant aucune lame exposée.

5 **Quand l'appareil n'est pas utilisé -** Débranchez le cordon d'alimentation de la prise secteur si l'appareil doit rester inutilisé pendant plusieurs mois ou plus. Quand le cordon est inséré, un peu de courant passe dans l'appareil même quand l'alimentation est coupée.

Entretien

Nettoyez l'appareil seulement comme indiqué dans ce Mode d'emploi.

Dommages exigeant une réparation

Faites réparer l'appareil par un réparateur qualifié si;
- Le cordon ou ia prise d'alimentation sont endommagés
- Un matériau étranger ou du liquide a pénétré dans l'appareil
- L'appareil a été exposé à la pluie ou à l'eau
- L'appareil ne semble pas fonctionner correctement
- L'appareil présente un changement de performance important
- L'appareil est tombé, ou le coffret a été endommagé

N'ESSAYEZ PAS DE REPARER L'APPAREIL VQUS-MÊME.

Enregistrement du propriétaire

Pour la commodité, inscrivez le numéro du modèle et le numéro de série (marqués à l'arrière de l'appareil) dans l'espace ci-dessous. Veuillez les indiquer quand vous contactez un revendeur Aiwa en cas de problème.

№ de modèle	№ de série (№ de iot)
CSD-MD50	

TABLE DES MATIERES

PREPARATIFS

RACCORDEMENTS.....4
TÉLÉCOMMANDE..... 5
AVANT LA MISE EN SERVICE..... 5
RÉGLAGE DE L'HORLOGE.....6

SON

RÉGLAGE DU SON..... 7

RÉCEPTION RADIO

ACCORD MANUEL..... 8
PRÉRÉGLAGE DE STATIONS.....9
CONSIGNATION DE NOMS DE STATIONS..... 10

LECTURE DE CD

OPÉRATION..... 11

LECTURE DE CASSETTE

OPÉRATION.....13

LECTURE DE MD

QU'EST-CE QU'UN MD (MINIDISQUE)?..... 14
OPÉRATION.....15

ENREGISTREMENT SUR CASSETTE

OPÉRATION.....17

ENREGISTREMENT SUR UN MD

AU SUJET DES MARQUES INDEX..... 18
ENREGISTREMENT DE TOUT UN CD..... 19
ENREGISTREMENT D'UNE SEULE PISTE D'UN CD 20
ENREGISTREMENT PROGRAMMÉ D'UN CD..... 20
ENREGISTREMENT MANUEL DEPUIS UNE BANDE, UN CD OU LA RADIO..... 21
ENREGISTREMENT PROLONGÉ (MONAURAL)..... 21

MONTAGE DE MD

CONSIGNATION DE TITRES DE DISQUES ET DE PISTES..... 22
DIVISION D'UNE PISTE.....23
COMBINAISON DE DEUX PISTES..... 24
CHANGEMENT DE L'ORDRE DES PISTES.....24
EFFACEMENT DE PISTES.....25

MINUTERIE

LECTURE ET ENREGISTREMENTTEMPORISÉS..... 26
RÉGLAGE DE LA MINUTERIE DE SOMMEIL.....27

GÉNÉRALITÉS

ENTRETIEN ET MAINTENANCE..... 28
MESSAGES GUIDES MD..... 29
SPÉCIFICATIONS.....30
GUIDE DE DÉPANNAGE..... 31

NOMENCLATURE..... 32

F

RACCORDEMENTS

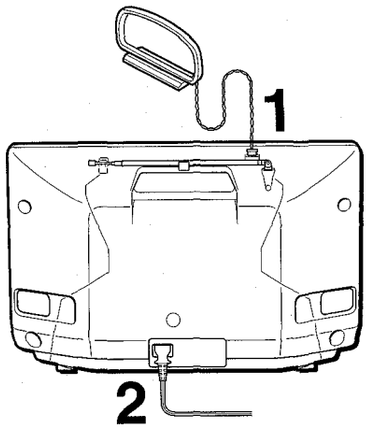

IMPORTANT
Vérifiez de raccorder d'abord i'antenne AM, puis ie cordon d'aiimentation secteur.

PRÉCAUTION
N'utiiisez que ie cordon d'aiimentation secteur qui vous est fourni, au risque de provoquer un d'incendie.

Pour positionner i'antenne AM sur une surface
Fixez i'ergot dans ia fente.

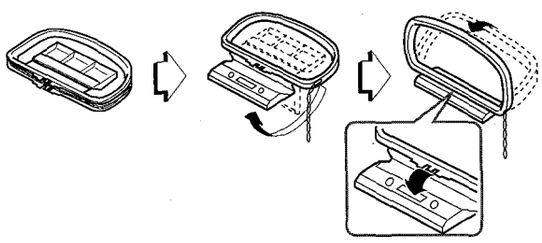

1 **Raccordez l'antenne AM fournie à la borne de l'antenne-cadre AM.**

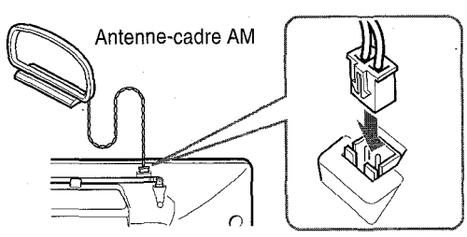

2 **Raccordez l'appareil à une prise secteur en utilisant le cordon d'alimentation secteur fourni.**

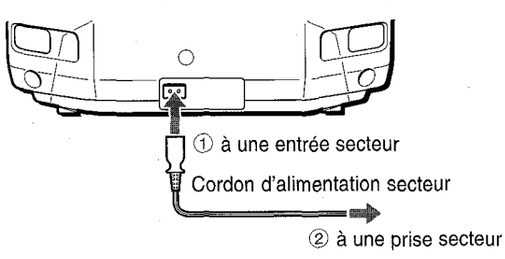

AFFICHAGE DE DÉMONSTRATION DE L'AFFICHEUR
À ia première insertion du cordon d'aiimentation secteur dans une prise secteur après l'achat, un affichage de démonstration apparaîtra sur l'afficheur. À la mise sous tension, l'affichage de démonstration s'arrêtera, li réapparaîtra à ia mise hors tension. Il apparaîtra à chaque mise hors tension tant que l'horloge ne sera pas réglée. (Voir la page 6 pour le réglage de l'horloge.)

REMARQUE

- Ne débranchez pas le cordon d'alimentation secteur tant que l'appareil est sous tension. Autrement, les données concernant les contenus de l'enregistrement du MD ne se consigneront pas correctement.
- Ne placez pas l'antenne AM près du cordon d'alimentation secteur pour ne pas capter de bruit.
- Ne déroulez pas le fil de l'antenne AM.

AU SUJET DU MODE ÉCONOMIE D'ÉNERGIE

Vous pouvez activer ou désactiver le mode économie d'énergie de cet appareil.

Quand le mode économie d'énergie est activé
L'alimentation sera coupée automatiquement si pendant 10 minutes ie MD, le CD et la cassette sont arrêtés et l'appareil reste non sollicité. (Cependant, l'alimentation ne sera pas coupée pendant l'écoute d'une émission de radio.) À l'achat de l'appareil, le mode économie d'énergie est désactivé.

Pour activer/désactiver le mode économie d'énergie

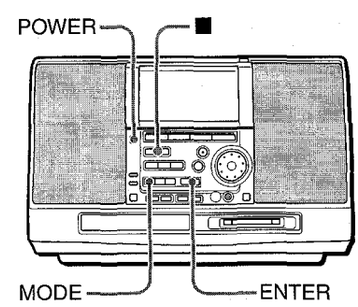

1 **Appuyez sur la touche POWER pour mettre l'appareil sous tension.**

2 **Tout en appuyant sur la touche ■, appuyez sur la touche POWER.**

3 **Appuyez sur la touche MODE pour sélectionner "ECO ON" ou "ECO OFF".**
Pour activer le mode économie d'énergie, sélectionnez "ECO ON".
Pour désactiver le mode économie d'énergie, sélectionnez "ECO OFF".

4 **Dans les 5 secondes, appuyez sur la touche ENTER.**
Ou simplement laissez l'appareil sans appuyer sur la touche ENTER pendant 5 secondes.

TELECOMMANDE

Insertion des piles

Détachez le couvercle du logement des plies au dos de la télécommande et Insérez deux plies R6 (format AA).

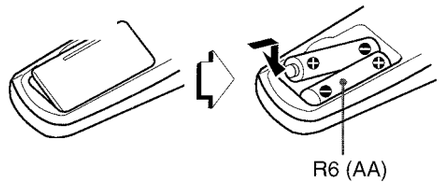

Remplacement des piles

La portée maximale de la télécommande, à savoir la distance entre la télécommande et le capteur de l'appareil, est d'environ 5 mètres. Remplacez les piles quand la portée diminue.

Utilisation de la télécommande

Quelques opérations peuvent s'effectuer avec les touches de la télécommande uniquement, ou uniquement avec celles de l'unité principale, tandis que d'autres peuvent s'effectuer aussi bien avec les touches de l'unité principale qu'avec celles de la télécommande. Ce Mode d'emploi décrit clairement les touches qui sont disponibles pour chaque opération.

' La touche ► de la télécommande fait commencer la lecture de MD, CD ou d'une cassette, si la fonction correspondante est sélectionnée.

' Si l'appareil doit rester inutilisé pendant une période prolongée, retirez les piles pour éviter tout risque de fuite d'électrolyte.

' La télécommande peut ne pas fonctionner correctement quand:
- La ligne de vision entre la télécommande et l'appareil est exposée à une lumière intense, par exemple en plein soleil.
- D'autres télécommandes sont utilisées à proximité (celle du téléviseur, etc.)

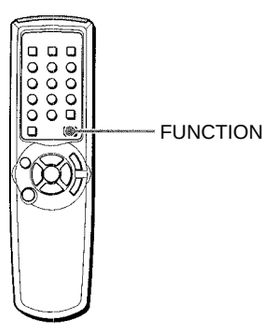

Pour utiliser la touche FUNCTION

Chaque pression de la touche FUNCTION lors de la mise sous tension, sélectionne cycliquement une des fonctions dans l'ordre suivant.

MD -► CD -►TUNER (FM ou AM) -► TAPE

AVANT LA MISE EN SERVICE

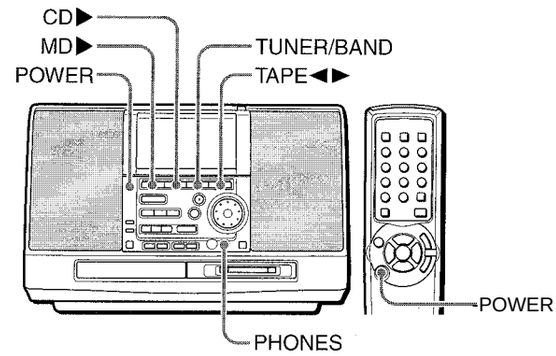

Pour mettre sous tension

Appuyez sur la touche POWER.

La mise sous tension peut s'effectuer également des manières suivantes:

-Si vous appuyez sur la touche CD ► vous mettez sous tension et la lecture du CD inséré commence.

-Si vous appuyez sur la touche MD ► vous mettez sous tension et la lecture du MD inséré commence.

-Si vous appuyez sur la touche TUNER/BAND vous mettez sous tension et vous recevez la station antérieurement captée.

-Si vous appuyez sur la touche TAPE vous mettez sous tension et la lecture de la cassette insérée commence.

Pour mettre hors tension

Appuyez sur la touche POWER.

Utilisation d'écouteurs

Raccordez les écouteurs à mini-fiche stéréo (ø 3,5 mm) à la prise PHONES. Aucun son ne sort des enceintes quand les écouteurs sont raccordés.

F

RÉGLAGE DE L'HORLOGE

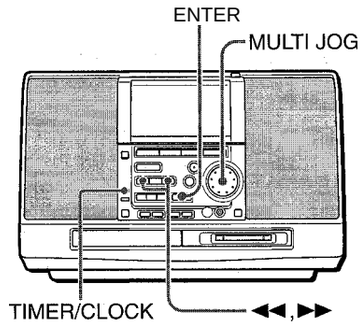

1 **Appuyez plusieurs fois sur la toucheTIMER/CLOCK jusqu'à ce que CLOCK ? s'affiche.**

CLOCK

2 **Dans les 5 secondes, appuyez sur la touche ENTER.**

L'année clignote sur l'afficheur.

2000 01 01

3 **Dans la minute, appuyez sur la touche *MM* ou ou tournez le cadran MULTI JOG pour régler l'année.**

Vous pouvez régler l'année entre 1999 et 2040.

4 **Dans la minute, appuyez sur la touche ENTER.**

Le mois clignote sur l'afficheur.

5 **Dans la minute, appuyez sur la touche *MM* ou ou tournez le cadran MULTI JOG pour régler le mois, puis dans la minute, appuyez sur la touche ENTER.**

Le jour clignote sur l'afficheur.

6 **Dans la minute, appuyez sur la touche ou ou tournez le cadran MULTI JOG pour régler le jour, puis dans la minute, appuyez sur la touche ENTER.**

Lheure clignote sur l'afficheur.

:000 0H01

7 **Dans la minute, appuyez sur la touche *MM* ou ou tournez le cadran MULTI JOG pour régler l'heure, puis dans la minute, appuyez sur la touche ENTER.**

La minute clignote sur l'afficheur.

8 **Dans la minute, appuyez sur la touche « ou ou tournez le cadran MULTIJOG pour régler la minute, puis dans la minute, appuyez sur la touche ENTER.**

L'horloge démarre à 00 secondes.

Alors que l'appareil est hors tension après le réglage de l'horloge

Si le mode économie d'énergie est désactivé, l'horloge reste affichée.

Si le mode économie d'énergie est activé, l'horloge s'éteind également.

Pour visionner l'horloge lors d'un autre affichage

Appuyez sur la touche TIMER/CLOCK. L'horloge s'affiche pendant 5 secondes.

RÉGLAGE DU SON

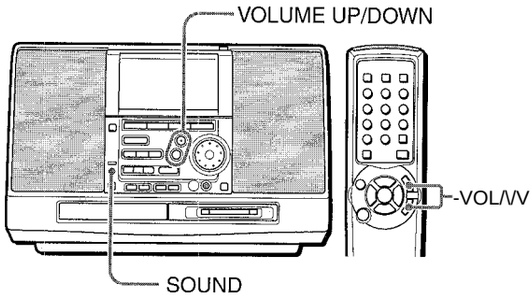

REGLAGE DU VOLUME

Appuyez sur les touches VOLUME UP/DOWN (ou sur les touches VOL sur la télécommande.)

Le niveau du volume s'affiche pendant 5 secondes. Vous pouvez le régler de 0 (minimum) à 23, et puis à MAX (maximum).

Le volume reste mémorisé même après avoir mis hors tension. Cependant, si la mise hors tension s'effectue au réglage du volume à plus de 15, il sera automatiquement réglé à 15 au moment de la remise sous tension.

ACCENTUATION DES GRAVES

Le système T-BASS accentue le réalisme du son à basses fréquences.

1 **Appuyez plusieurs fois sur la touche SOUND jusqu'à ce que T-BASS ? s'affiche.**

2 **Dans ies 5 secondes, appuyez sur la touche ENTER.**

3 **Dans les 5 secondes, tournez el cadran MULTI JOG.**
Sélectionnez un des trois niveaux ou la position "off".

«ÿ T-Eîh SS

I I I -IL- I LI
I IJ J IJ' I U L

r-H T-BASS H—H T-BASS . • H—H T-BASS .111 h—H T-BASS.....1 k—
(OFF)

Il peut se produire une distorsion du son à basses fréquences lorsque le système T-BASS est utilisé pour un disque dont le son à basses fréquences était accentué à l'origine. Dans ce cas, annulez le système T-BASS.

EQ (ÉGALISEUR)

Cet appareil permet d'obtenir les trois différentes courbes d'égalisation suivantes.

ROCK: Son puissant renforçant ies sons aigus et les sons graves
POP: Plus de présence aux fréquences vocales et à mi-gamme
JAZZ: Fréquences plus basses accentuées pour la musique de type jazz

1 **Appuyez plusieurs fois sur la touche SOUND jusqu'à ce que EQ ? s'affiche.**

2 **Dans ies 5 secondes, appuyez sur la touche ENTER.**

3 **Dans les 5 secondes, tournez le cadran MULTI JOG.**
Sélectionnez une des trois courbes d'égalisation ou la position "off".

S J3EHI

C-» EG \\ULA\

IM I L • I I I
11 IgPîTTm. J1J-I O

Si vous ufiiisez la télécommande, appuyez plusieurs fois sur la touche EQ.

SYSTÈME Q SURROUND (D'Ambiance)

Le système Q SURROUND intégré à cet appareil utilise uniquement deux enceintes à droite et à gauche pour créer une atmosphère qui vous donne l'impression d'être entouré de deux enceintes avant et deux enceintes arrière.

1 **Appuyez plusieurs fois sur ia touche SOUND jusqu'à ce que Q SURROUND ? s'affiche.**

2 **Dans les 5 secondes, appuyez sur la touche ENTER.**

3 **Dans les 5 secondes, tournez le cadran MULTI JOG.**
Sélectionnez "Q SURROUND on" ou bien "Q SURROUND off" selon votre préférence.

Lorsque le système Q SURROUND est activé:

^^(>!SL.iRFi:üL.iNn^ üi-i

11 I JL* III
I Ui I I I- I n

REMARQU

- Le système Q SURROUND ne fonctionne pas dans le mode monaural.
- À des plus hauts volumes, activer le système Q SURROUND peut provoquer une distorsion du son. Dans ce cas, baissez le volume.

REGLAGE DU SON LORS DE L'ENREGISTREMENT

La sortie du volume et de la tonalité des haut-parleurs ou des écouteurs peut varier librement sans affecter el niveau de l'enregistrement.

F

ACCORD MANUEL

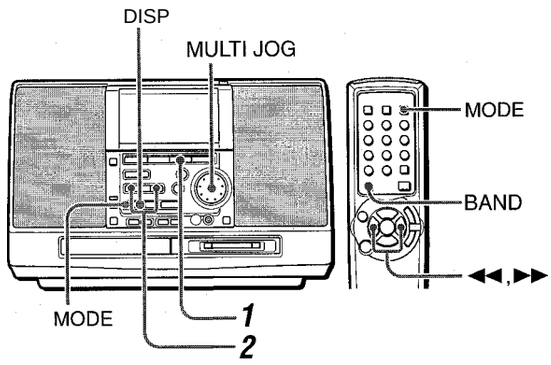

Appuyez plusieurs fois sur la toucheTUNER/BAND sur l'unité principale ou la touche BAND sur la télécommande pour sélectionner une bande souhaitée.

P FM —AM-j

Si l'appareil est hors tension, c'est la station antérieurement captée qui s'écoutera (fonction de lecture directe).

2 **Appuyez sur la touche ◄◄ ou ►► ou tournez le cadran MULTI JOG pour sélectionner une station.**

Au captage de la station, "TUNE" s'affiche pendant 2 secondes.

Pendant la réception stéréo FM, (lt®ill s'affiche.

r lv
r I 8:]

Pour rechercher rapidement une station (Recherche Automatique)

Maintenez la touche ◄◄ ou ►► pressée jusqu'à ce que le tuner commence à chercher une station. Après l'accord d'une station, la recherche s'arrête.

Pour arrêter manuellement la recherche automatique, appuyez sur la touche ◄◄ ou

• La recherche automatique peut ne pas s'arrêter à des stations à signaux très faibles.

Pour une meilleure réception

• **FM**

Étendez l'antenne FM et orientez-la de façon à obtenir une meilleure réception.

•**AM**

Éloignez l'antenne AM d'autres appareils électriques et orientez-la de façon à obtenir une meilleure réception.

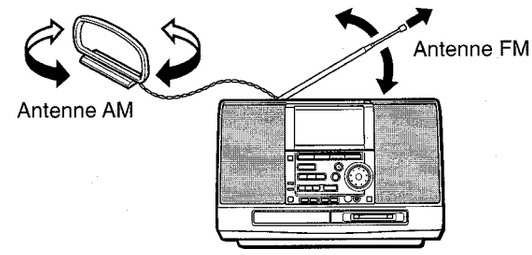

Quand un programme stéréo FM contient du bruit

Appuyez sur la touche MODE.

MONO apparait dans l'afficheur.

Le bruit est réduit, mais la réception est monaurale.

r M n n-n n
I I I _i O u U

MONO

Pour revenir en réception stéréo, répétez l'opération précédente.

Pour changer l'intervalle d'accord AM

Le réglage par défaut de l'intervalle d'accord AM est 10 kHz/pas. Modifiez l'intervalle d'accord pour utiliser cet appareil dans une zone où le système d'affectation des fréquences est de 9 kHz/pas.

Appuyez sur la touche TUNER/BAND tout en appuyant sur la touche DISP.

Pour revenir à l'ancien intervalle, répétez cette procédure.

REMARQUE

Toutes les stations préréglées sont supprimées au changement d'intervalle d'accord AM (voir "PRÉRÉGLAGE DE STATIONS"). Le préréglage doit être refait.

PRÉRÉGLAGE DE STATIONS

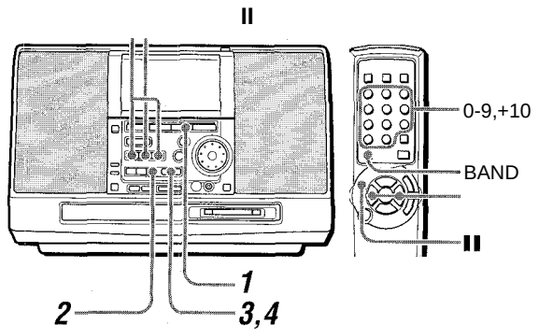

Cet appareil peut mémoriser un total de 15 stations préréglées dans chaque bande.
Chaque station mémorisée est dotée d'un numéro de préréglage. Utilisez ce numéro pour accorder directement une station préréglée.

PRÉRÉGLAGE DE STATIONS AUTOMATIQUE

L'appareil scanne la gamme de fréquence recevable et mémorise des stations automatiquement.

REMARQUE

En préréglant les stations automatiquement, les stations antérieurement préréglées s'effaceront.

1 **Appuyez sur la touche TUNER/BAND sur l'unité principale ou sur la touche BAND sur la télécommande pour sélectionner une bande.**

2 **Appuyez plusieurs fois sur la touche EDIT jusqu'à ce que AUTO SET ? apparaisse.**

3 **Dans les 5 secondes, appuyez sur la touche ENTER.**

AUTO START ? apparait dans l'afficheur.

4 **Dans les 5 secondes, appuyez sur la touche ENTER.**

L'appareil recherche une station dans la bande sélectionnée dans l'opération 1.
Quand une station captée est mémorisée, le numéro de préréglage qui lui est attribué clignote.

"I
U UIIII „
J U.U u"

À la fin du préréglage automatique, l'afficheur revient à la première station préréglée.

PREREGLAGE DE STATIONS MANUEL

1 **Appuyez sur la touche TUNER/BAND sur l'unité principale ou sur la touche BAND sur la télécommande pour sélectionner une bande.**

2 **Appuyez sur la touche ◄◄ ou ►► ou tournez le cadran MULTI JOG pour sélectionner une station.**

3 **Appuyez plusieurs fois sur ia touche EDIT jusqu'à ce que MANUAL SET ? apparaisse.**

4 **Dans ies 5 secondes, appuyez sur la touche ENTER.**

La station est mémorisée et un numéro de prérégiage lui est attribué.

ACCORD D'UN NUMÉRO DE PRÉRÉGLAGE

1 **Appuyez sur la touche TUNER/BAND sur l'unité principale ou sur la touche BAND sur la télécommande pour sélectionner une bande.**

2 **Appuyez sur la touche I I .**

Chaque pression de la touche sélectionnera le numéro de préréglage ascendant suivant.
Une fois qu'une station préréglée est accordée, le cadran MULTI JOG est également disponible pour sélectionner la station préréglée souhaitée.

Accord par numéro de préréglage

1 /Appuyez sur la touche BAND sur la télécommande pour sélectionner une bande. (Ou, utilisez latoucheTUNER/BAND sur l'unité principale.)

2 Appuyez sur les touches numérotées sur la télécommande pour sélectionner un numéro de préréglage:

Eïxemple:

F'our sélectionner le numéro de préréglage 10, appuyez sur les touches +10 et 0.
F'our sélectionner le numéro de préréglage 15, appuyez sur les touches +10 et 5.

Pour supprimer une station

1 Sélectionnez le numéro de préréglage de la station à supprimer.

2 Appuyez et maintenez pressée la touche II jusqu'à ce que CLEAR OK? apparaisse.

3 Dans les 5 secondes, appuyez sur la touche ENTER.
Les numéros de préréglage de toutes les autres stations de cette bande de numéro plus élevé seront diminués d'une unité.

REMARQUE

En cas de panne de courant ou de débranchement du cordon d'alimentation secteur de longue durée, les stations préréglées seront annulées. Dans ce cas, refaites les préréglages.

F

CONSIGNATION OE NOMS DE STATIONS

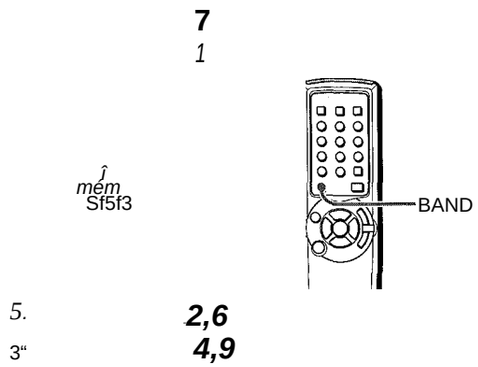

Vous pouvez consigner un nom souhaité d'une station.
Les noms consignés apparaissent dans l'afficheur à l'accord d'une station.

1 **Appuyez sur la touche TUNER/BAND sur l'unité principale ou sur la touche BAND sur la télécommande pour sélectionner une bande.**

2 **Appuyez sur ia touche II ou tournez le cadran MULTI JOG pour sélectionner une station.**

3 **Appuyez piusieurs fois sur ia touche EDiT jusqu'à ce que NAME EDiT ? apparaisse.**

4 **Dans les 5 secondes, appuyez sur la touche ENTER.**
L'appareil entre dans le mode entrée de caractères.

5 **Appuyez plusieurs fois sur la touche MODE pour sélectionner le type de caractère.**

■ Lettres majuscules —▶ Lettres minuscules
- Numéro/symboles *----------

r M nMnM
III J U.U U SI

6 **Tournez le cadran MULTI JOG pour sélectionner le caractère souhaité.**

T ■sRSiiUL
nnl11l
J O.U U K

7 **Appuyez sur la touche**

8 **Répétez les opérations 5 à 7 pour entrer les caractères nécessaires (jusqu'à 12 caractères).**
Si dans les opérations 5 à 7 pendant une minute aucune opération n'est effectuée, le mode entrée de caractères s'annulera. Si cela se produisait, répétez à partir de l'opération 3.

9 **Appuyez sur la touche ENTER.**
Le nom de la station entré s'affiche.

Pour changer un caractère

Appuyez plusieurs fois sur la touche ◄◄ ou ►► jusqu'à ce que le caractère à changer clignote. Entrez alors le caractère souhaité.

Pour supprimer des caractères

Appuyez plusieurs fois sur là touche ◄◄ ou ►► jusqu'à ce que le caractère à supprimer clignote. Appuyez alors sur la touche II.

Pour insérer un espace entre ies caractères

Appuyez plusieurs fois sur la touche ◄◄ ou ►► jusqu'à ce que l'endroit à entrer comme espace clignote. Appuyez alors sur la touche DISP.

Pour ajouter un caractère entre deux caractères

Insérez d'abord un espace entre deux caractères comme décrit précédemment.
Changez alors l'espace en entrant le caractère souhaité.

OPERATION

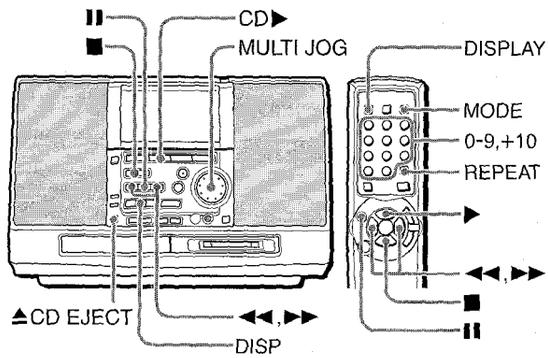

CHARGEMENT DE DISQUES

Appuyez sur la touche ± CD EJECT pour ouvrir le logement à disque. Chargez un disque avec l'étiquette dirigée vers le haut et fermez le logement.

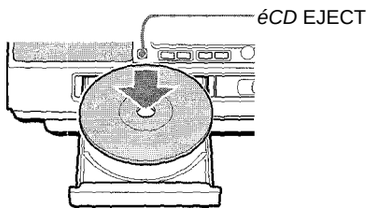

Selon la position de l'appareil, il se peut que TOC READING apparaisse tandis que l'appareil lit les données du disque Inséré.

LECTURE D'UN DISQUE

Chargez un disque.

Appuyez sur la touche CD

TOC READING apparait dans l'afficheur pendant que l'appareil lit les données du CD chargé, la lecture commence alors avec la première piste.

Numéro de la piste en cours de lecture

1 *v'Bok l*

Temps de lecture écoulé

Pour arrêter la lecture, appuyez sur la touche ■.
Pour arrêter temporairement la lecture (pause), appuyez sur la touche **II.** Pour reprendre la lecture, appuyez sur la touche CD ►.
Pour localiser un point particulier pendant la lecture, maintenez pressée la touche ◄◄ ou ►► et relâchez-)a au point souhaité.
Pour sauter au début d'une piste pendant la lecture, appuyez plusieurs fois sur la touche ◄◄ ou ►► ou tournez le cadran MULTI JOG. Lappareil saute les pistes en avant en tournant vers la droite et en arrière en tournant le cadran vers la gauche.
Pour enlever le disque, appuyez sur la touche ±. CD EJECT.

Pour démarrer la lecture quand l'appareil est hors tension (fonction de lecture directe)
Appuyez sur la touche CD ►. Lappareil est mis sous tension et la lecture du disque démarre.
Pour remplacer le disque avant la lecture, appuyez sur la touche *é.* CD EJECT pour ouvrir le logement à disque.

Sélection d'une piste avec la télécommande
Appuyez sur les touches numérotées et sur la touche +10 pour sélectionner une piste.
Exemple:
Pour sélectionner la piste 25, appuyez sur les touches +10, +10 et 5.
Pour sélectionner la piste 10, appuyez sur les touches +f 0 et 0.
La lecture de la piste sélectionnée démarre et continue jusqu'à la fin du disque.

Afficheur en mode d'arrêt
Lafficheur montre l'information suivante.

Nombre total de pistes

Répertoire des pistes (seules les 20 premières pistes sont affichées)

U

B"7 a^ailp

Temps total de lecture

Pour changer l'afficheur pendant la lecture
Appuyez sur la touche DISP (ou sur la touche DISPLAY sur la télécommande) pendant la lecture.
L'afficheur *change dans* l'ordre suivant.
- © Temps de lecture écoulé de la piste en cours de lecture
  @ Temps restant de lecture de la piste actuelle
- ® Temps total restant de lecture du CD chargé

Le temps total restant de lecture *ne* s'affiche pas pendant la lecture aléatoire ou la lecture répétée d'une seule piste (page 12).

REMARQUE

' N'utilisez pas de CD ayant une forme irrégulière (exemple; en forme de coeur, ceux octogonaux). Cela pourrait provoquer un mauvais fonctionnement.
' Pour insérer un disque de 8 cm, piacez-le sur le cercle interne du plateau.
' Ne placez pas plus *d'un* disque compact *sur* le plateau.

F

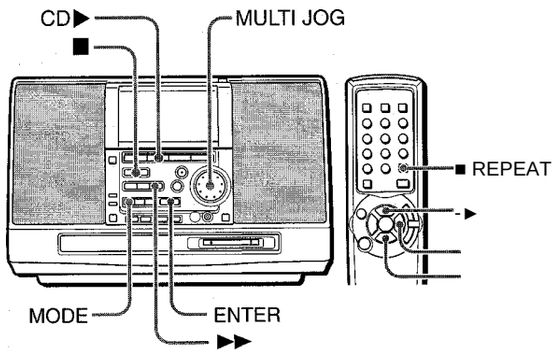

LECTURE ALEATOIRE

Toutes les pistes du disques peuvent être lues de manière aléatoire.

Dans le mode d'arrêt, appuyez plusieurs fois sur la touche MODE sur l'unité principale jusqu'à ce que RANDOM? apparaisse dans l'afficheur, et dans les 5 secondes, appuyez sur la touche ENTER.

Pour annuler la lecture aléatoire

Dans le mode d'arrêt, appuyez plusieurs fois sur la touche MODE de l'unité principale jusqu'à ce que OFF apparaisse dans l'afficheur. Puis dans les 5 secondes, appuyez sur la touche ENTER.

REMARQUE

- Même en appuyant sur la touche ◄◄ il n'est pas possible de sauter à une piste lue antérieurement. L'appareil retourne uniquement au début de la piste en cours de lecture.
- Quand vous sélectionnez une piste avec les touches numérotées sur la télécommande lors du mode de lecture aléatoire, la lecture de la piste sélectionnée démarre et le mode de lecture aléatoire s'annule.

LECTURE RÉPÉTÉE

Une seule piste ou toutes les pistes peuvent être lues de manière répétée.

Appuyez plusieurs fois sur la touche REPEAT sur la télécommande.

"^>■1" s'allume en sélectionnant la lecture répétée d'une seule piste, et "C»." s'allume en sélectionnant la lecture répétée de toutes les piste.

Pour annuler la lecture répétée, appuyez plusieurs fois sur la touche REPEAT jusqu'à ce que "C+-" et "1" disparaisse.

Pour sélectionner la lecture répétée avec la touche MODE sur l'unité principale

Dans le mode de lecture ou celui d'arrêt temporaire de lecture, appuyez plusieurs fois sur la touche MODE pour sélectionner le mode de lecture répétée souhaité.

Pour répéter la lecture aléatoire

Activez d'abord la lecture aléatoire.

Appuyez ensuite sur la touche REPEAT afin que "C*-" s'allume.

LECTURE PROGRAMMEE

Vous pouvez programmer jusqu'à 20 pistes d'un disque inséré.

1 **En mode d'arrêt, appuyez plusieurs fois sur la touche MODE sur l'unité principale jusqu'à ce que PROGRAM? apparaisse dans l'afficheur.**

2 **Dans les 5 secondes, appuyez sur la touche ENTER.**

@ - ; i . — î r 0 Ü 0 8

3 **Tournez le cadran MULTI JOG pour sélectionner une piste à programmer, et appuyez sur la touche ENTER.**

Nombre total de pistes sélectionnées — Temps total de lecture des pistes sélectionnées

«■3>: 3 101V ibU..2

....—.....—

Numéro de piste sélectionnée

4 **Répétez l'opération 3 pour programmer d'autres pistes.**

5 **Appuyez sur la touche CD ► (ou sur la touche ► sur la télécommande) pour démarrer la lecture.**

Pour vérifier le programme

À chaque pression de la touche ►► en mode d'arrêt, un numéro de piste et un numéro de programme s'afficheront.

Pour annuler le programme

Appuyez sur la touche ■ en mode d'arrêt.

Pour ajouter des pistes au programme

Avant la lecture, répétez l'opération 3. La piste sera programmée après la dernière piste.

Pour changer les pistes programmées

Annulez le programme et répétez à nouveau toutes les opérations.

REMARQUE

- Pendant la lecture programmée, la touche MODE et les touches numérotées ne fonctionnent pas.
- Répéter la lecture programmée est également possible.
- Si le temps programmé dépasse 99 minutes 59 secondes, ou si le numéro de la piste programmée est 31 ou antérieur, l'afficheur montre comme temps totai de lecture.

OPERATION

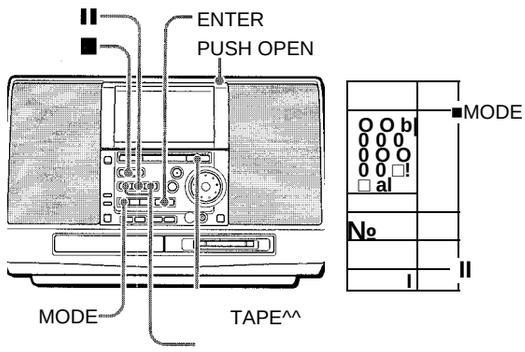

CHARGEMENT D'UNE CASSETTE

- Vous pouvez sélectionner le mode d'inversion pour lire une face de la cassette ou les deux.
- Utilisez seulement des cassettes de Type I (normal) pour la lecture.

Appuyez sur la touche PUSH OPEN pour ouvrir le logement à cassette.

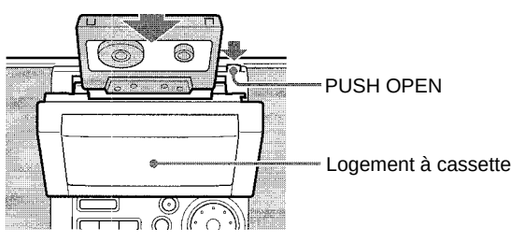

Chargez une cassette avec le côté ouvert vers le bas.
Poussez le logement à cassette pour le refermer.

LECTURE D'UNE CASSETTE

Chargez une cassette et appuyez sur la touche TAPE pour démarrer la lecture.

Face de lecture de la cassette
La face avant est lue (en avant)
<: La face arrière est lue (en arrière)

TAPE

M I M M I

Le compteur de la cassette indique la longueur de la bande.

Pour arrêter la lecture, appuyez sur la touche ■.
Pour arrêter temporairement la lecture, appuyez sur la touche **II.** Pour reprendre la lecture, appuyez sur la touche TAPE
Pour changer de face de lecture dans le mode de lecture, appuyez sur la touche TAPE
Pour changer de face de lecture dans le mode d'arrêt, appuyez sur la touche ENTER.
Pour avancer ou reculer rapidement, appuyez sur la touche ◄-»< ou ►► en mode d'arrêt. Appuyez ensuite sur la touche ■ pour arrêter la cassette.

Pour démarrer la lecture quand l'appareil est hors tension (fonction de lecture directe)
Appuyez sur la touche TAPE ◄►. L'appareil se met sous tension et la lecture de la cassette chargée commence.

Pour régler le compteur de bande à 0000
Appuyez sur la touche ■ button en mode d'arrêt.
Le compteur est également remis à 0000 si le logement à cassette est ouvert.

Sélection du mode d'inversion
En mode d'arrêt, appuyez plusieurs fois sur la touche MODE.
À chaque pression de la touche, le mode d'inversion change.

ThPE >

r "

Pour lire seulement une face, sélectionnez T.
Pour lire seulement de la face avant à la face arrière, sélectionnez Z).
Pour lire les deux faces de manière répétée, sélectionnez Cl).

r: ■

A propos des cassettes

- Pour éviter tout effacement accidentel, brisez les languettes en plastique de la cassette après l'enregistrement avec un tournevis ou un autre outil pointu.

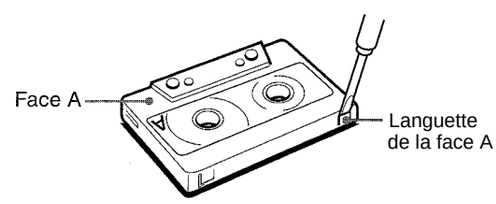

Pour enregistrer à nouveau sur une cassette, recouvrez l'ouverture laissée par la languette avec du ruban adhésif, etc.

' **Les cassettes de 120 minutes ou plus** ont une bande extrêment fine qui se déforme ou s'endommage facilement. Leur emploi n'est pas recommandé.
' **Tendez bien la bande** à l'aide d'un crayon ou autre outil similaire avant l'utilisation. Une bande détendue peut casser ou s'emmêler dans le mécanisme.

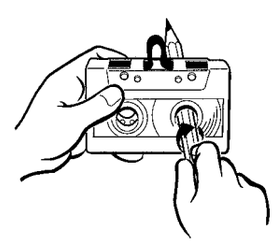

F

QU'EST-CE QU'UN MD (MINIDISQUE)?

Un minidisque (MD) n'a que 64 mm de diamètre, soit environ la moitié d'un disque compact (CD) ordinaire. Mais un MD peut être utilisé pour mémoriser 74 minutes de données, comme un CD. A la différence du CD, le MD se présente sous cartouche plastique, ce qui facilite la manipulation. La cartouche protège oussi le disque contre les chocs, la poussière et les rayures. A la différence des cassettes, dont la bande peut s'allonger ou s'emmêler dans le mécanisme, un MD est un excellent média très résistant.

TYPES DE MD

Il y a deux types de MD: "Disque optique" et "Disque magnéto-optique". Les deux utilisent un faisceau laser et une technique de lecture optique pour lire les données enregistrées pendant la lecture

Disques optiques
Ce sont des disques prévus uniquement pour la lecture. Comme les CD, ils sont utilisés comme disques musicaux préenregistrés. Vous pouvez les enregistrer ou les monter.

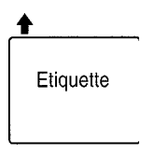

Le volet couvre seulement l'ouverture sur la face sans étiquette du MD.

Disques MO*^ enregistrables
Ce sont des disques enregistrables qui peuvent être enregistrés encore et encore, comme des cassettes. La méthode d'enregistrement, dite magnéto optique, utilise un faisceau laser et le magnétisme pour enregistrer des signaux. Ainsi, la qualité du son enregistré ne se détériore pas, même après des lectures et enregistrements multiples.

Etiquette

Le volet couvre l'ouverture sur les deux faces du MD.

MO: abréviation de Magnéto-Optique

Compacité extrême rendue possible par la technologie ATRAC*2
La nouvelle technologie de compression audio numérique appelée système ATRAC extrait automatiquement seulement les fréquences audibles par l'oreille humaine et supprime les fréquences inaudibles. Ce qui comprime la quantité de données à enregistrer à 1/5'= de la quantité ordinaire. Le système ATRAC est basé sur des études faites dans le domaine de la psychologie auditive et n'altère pas la qualité du son audible.

ATRAC: abréviation de Adaptative TRansform Acoustic Coding

Accès aléatoire rapide
L'un des avantages majeurs du minidisque est qu'il vous permet de localiser rapidement les pistes souhaitées. Il y a aussi des fonctions rapides et simples comme la lecture aléatoire, qui permet de réarranger l'ordre des pistes au hasard, et de renuméroter les pistes pour permettre leur lecture dans différents ordres.

LIMITES DU MD

L'enregistrement sur un minidisque se fait différemment de l'enregistrement sur une cassette ou un DAT. C'est pourquoi le système MD est soumis aux limites suivantes.

"TOC* Full" s'affiche même si le temps d'enregistrement n'atteint pas le temps enregistrable maximum du disque (60 minutes ou 74 minutes).
"TOC Full" s'affiche quand 254 pistes ont été enregistrées sur un disque, quel que soit le temps d'enregistrement.

*TOC: Abréviation de Table Of Contents

"TOC Full" s'affiche même si le disque n'est pas complètement enregistré.
Comme il y a un grand nombre de données d'accentuation sur chaque piste, l'appareil traite les données sous forme de codes index, et les données pistes sont comptées de plus sans tenir compte du temps et du nombre de pistes.

Le temps restant sur un disque n'est pas augmenté même après la suppression de pistes courtes.
L'affichage du temps restant sur un disque peut ne pas augmenter même à la suppression de pistes courtes, parce que les sections de moins de huit secondes ne sont pas comptées.

Certaines pistes ne peuvent pas être jointes (la fonction COMBINE ne fonctionne pas).
- Les pistes créées par montage ne peuvent pas être jointes.
- Il est impossible de combiner une piste enregistrée en monaural et une piste enregistrée en stéréo.

Le total du temps enregistré et du temps restant sur un disque ne coïncide pas avec le temps maximum enregistrable du disque (60 minutes ou 74 minutes).
L'enregistrement est effectué par unité minimale d'un groupe (deux secondes). Même si la section enregistrée est plus courte que deux secondes, un espace de deux secondes est nécessaire pour l'enregistrement. C'est ce qui réduit le temps disponible. S'il y a des rayures sur le disque le temps disponible se réduit également, parce que les sections avec des rayures s'effacent automatiquement.

La numérotation des pistes peut ne pas se faire correctement.
Pendant l'enregistrement depuis un CD à travers des entrées numériques (en utilisant la touche CD ► MD), de petites pistes peuvent être créées indépendamment du contenu du CD.
A l'emploi de AUTO MARK, les numéros de piste peuvent ne pas être consignés correctement selon le contenu du CD.

Les entrées numériques peuvent ne pas être acceptables.
Quand un essai d'enregistrement numérique est fait sur des matériaux enregistrés protégés par des droits de copyright, la copie numérique peut ne pas se faire à un MD enregistrable depuis un MD enregistré en numérique, à cause de la fonction de protection contre la copie abusive intégrée conforme à la norme SCMS*.

- Le SCMS (Serial Copy Management System) est une norme qui limite l'enregistrement numérique entre deux systèmes audio numériques, protégeant ainsi les droits d'auteur.

Minidisque (source sonore préenregistrée)

Copie numérique

Enregistre-ment par les entrées analogiques =®=> E

Enregistrement par les entrées analogiques

CD

É 4> E

OPERATION

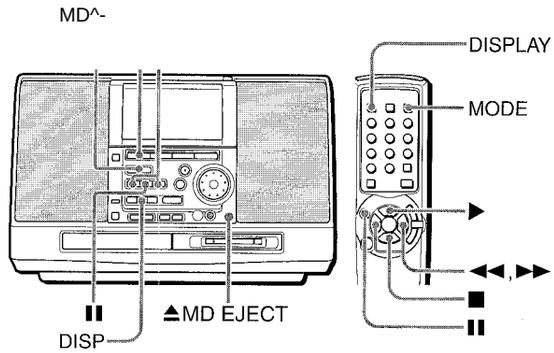

INSERTION D'UN MD

Insérez un disque dans le lecteur de disque avec i'étiquette dirigée vers le haut et dans le sens de la flèche.
Si vous insérez un disque alor que l'appareil est hors tension, celui-ci se mettra sous tension.
Selon la position de l'appareil, il se peut que TOC READING apparaisse tandis que l'appareil lit les données du disque inséré.

Guide de direction

rrr

LECTURE D'UN MD

Insérez un MD.

Appuyez sur la touche MD
La lecture démarre.

Numéro de la piste en cours de lecture

Track ■V

j C d
I.....J

Temps de lecture écoulé

Pour arrêter la lecture, appuyez sur la touche ■.
Pour arrêter temporairement, appuyez sur la touche **II.** Pour reprendre la lecture, appuyez sur la touche MD ►.

Pour localiser un point particulier pendant la lecture, maintenez pressée la touche ◄◄ ou ►► et relâchez-la au point souhaité.
Pour sauter au début d'une piste pendant la lecture, appuyez plusieurs fois sur la touche ◄◄ ou ►► ou tournez le cadran MULTI JOG. L'appareil saute en avant en tournant vers la droite et en arrière en tournant vers la gauche.

Pour éjecter un disque, appuyez sur la touche £ MD EJECT.
Ne saisissez pas un disque pendant son éjection.

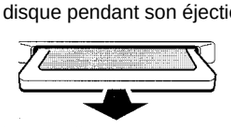

Tirez du disque vers vous.

Sélection d'une piste avec la télécommande
Appuyez sur les touches numérotées et la touche -i-10 pour sélectionner une piste.
Exemple:
Pour sélectionner la piste 25, appuyez sur les touches +10, +10 et 5.
Pour sélectionner la piste 10, appuyez sur les touches +10 et 0.
La lecture de la piste sélectionnée démarre et continue jusqu'à la fin du disque.

Pour démarrer la lecture quand l'appareil est hors tension (fonction de lecture directe)
Appuyez sur la touche MD ►. L'appareil se met sous tension et la lecture du disque inséré démarre.

Pour lire un disque à double vitesse
Pendant la lecture, maintenez pressée la touche MD ► pendant plus de secondes.
Pour reprendre la lecture normale, appuyez à nouveau sur la touche MD ►.
Arrêter la lecture avec la touche ■ annule également le mode de lecture à double vitesse.

Afficheur en mode d'arrêt
Lafficheur montre l'information suivante.

Temps total de lecture

M [= ***I€§***

L T I-IJ Ji
U U- I L

Nombre total de pistes Répertoire des pistes (seules les 20 premières pistes sont affichées)

Pour changer d'affichage pendant la lecture
Appuyez sur la touche DISP (ou sur la touche DISPLAY sur la télécommande) pendant la lecture.
L'afficheur change dans l'ordre suivant.
-► © Temps de lecture écoulé de la piste en cours de lecture
® Temps restant de lecture de la piste actuelle
(3)Temps total restant de lecture du MD chargé
— @ Mettez la date (année, mois et jour) de l'enregistrement de la piste (affichée seulement si la date a été consignée*)
Le temps total restant de lecture ne s'affiche pas pendant la lecture aléatoire ou la lecture répétée d'une seule piste (page 16).

* À l'enregistrement sur un MD en utilisant cet appareil, la date de l'enregistrement se consignera automatiquement pour la piste enregistrée.
Remarquez cependant, que la date sera consignée seulement si l'horloge de l'appareil a été réglée.

REMARQUE

' Seul un disque MD peut être inséré dans le lecteur de disque, sinon le disque pourrait se rayer provoquant un mauvais fonctionnement ou un problème de sécurité tel qu'une décharge électrique.
' N'essayez pas d'insérer un MD alors qu'un autre disque est déjà inséré dans le lecteur.
' N'inclinez pas l'appareil quand un disque est inséré. Cela pourrait provoquer des mauvais fonctionnements.

F

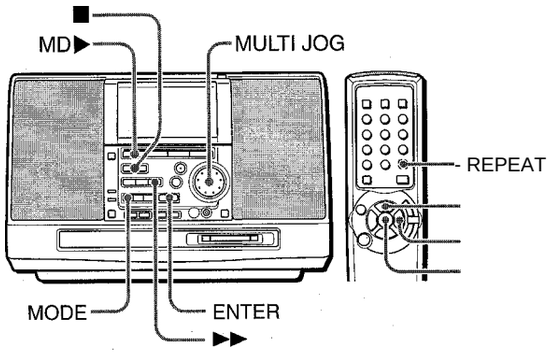

LECTURE ALEATOIRE

Toutes les pistes du disques peuvent être lues de manière aléatoire.

Dans le mode d'arrêt, appuyez plusieurs fois sur la touche MODE sur l'unité principale jusqu'à ce que RANDOM? apparaisse dans l'afficheur, et dans les 5 secondes, appuyez sur la touche ENTER.

Pour annuler la lecture aléatoire

Dans le mode d'arrêt, appuyez plusieurs fois sur la touche MODE de l'unité principale jusqu'à ce que OFF apparaisse dans l'afficheur. Puis dans les 5 secondes, appuyez sur la touche ENTER.

REMARQUE

- Même en appuyant sur la touche ◄◄ il n'est pas possible de sauter à une piste lue antérieurement. L'appareil retourne uniquement au début de la piste en cours de lecture.
- Ouand vous sélectionnez une piste avec les touches numérotées sur la télécommande lors du mode de lecture aléatoire, la lecture de la piste sélectionnée démarre et le mode de lecture aléatoire s'annule.

LECTURE RÉPÉTÉE

Une seule piste ou toutes les pistes peuvent être lues de manière répétée.

Appuyez plusieurs fois sur la touche REPEAT sur la télécommande.

"Ct-i" s'allume en sélectionnant la lecture répétée d'une seule piste, et "C»-" s'allume en sélectionnant la lecture répétée de toutes les piste.

Pour annuler la lecture répétée, appuyez plusieurs fois sur la touche REPEAT jusqu'à ce que et "1" disparaisse.

Pour sélectionner la lecture répétée avec la touche MODE sur l'unité principale

Dans le mode de lecture ou celui d'arrêt temporaire de lecture, appuyez plusieurs fois sur la touche MODE pour sélectionner le mode de lecture répétée souhaité.

Pour répéter la lecture aléatoire

Activez d'abord la lecture aléatoire.

Appuyez ensuite sur la touche REPEAT afin que "C>." s'allume.

LECTURE PROGRAMMEE

Vous pouvez programmer jusqu'à 20 pistes d'un disque inséré.

1 **En mode d'arrêt, appuyez plusieurs fois sur la touche MODE sur l'unité principale jusqu'à ce que PROGRAM? apparaisse dans l'afficheur.**

2 **Dans les 5 secondes, appuyez sur la touche ENTER.**

1 ..... -ÌV 0i;i30ii^

3 **Tournez le cadran MULTI JOG pour sélectionner une piste à programmer, et appuyez sur la touche ENTER.**

Nombre total de pistes sélectionnées — Temps total de lecture des pistes sélectionnées

ô .!. ï:!J ï" .1.0« .1.

|

Numéro de piste sélectionnée

4 **Répétez l'opération 3 pour programmer d'autres pistes.**

5 **Appuyez sur la touche MD ► (ou sur la touche ► sur la télécommande) pour démarrer la lecture.**

Pour vérifier le programme

À chaque pression de la touche ►► en mode d'arrêt, un numéro de piste et un numéro de programme s'afficheront.

Pour annuler le programme

Appuyez sur la touche ■ en mode d'arrêt.

Pour ajouter des pistes au programme

Avant la lecture, répétez l'opération 3. La piste sera programmée après la dernière piste.

Pour changer les pistes programmées

Annulez le programme et répétez à nouveau toutes les opérations.

REMARQUE

' Pendant la lecture programmée, la touche MODE et les touches numérotées ne fonctionnent pas.

' Répéter la lecture programmée est également possible.

' Si le temps programmé dépasse 199 minutes 59 secondes, ou si le numéro de la piste programmée est 31 ou antérieur, l'afficheur montre — c o m m e temps total de lecture.

OPERATION

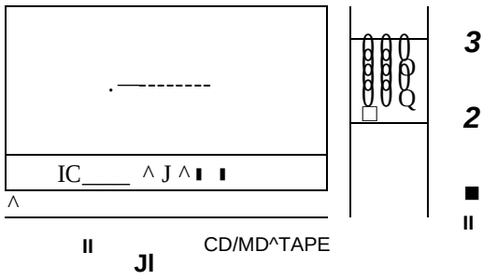

Préparatifs

- Réglez la cassette à l'endroit où l'enregistrement va démarrer.
- Utilisez seulement des cassettes de Type I (normal) pour la lecture.

1 Chargez une cassette à enregistrer dans la platine.

Chargez la cassette avec la face à enregistrer dirigée vers l'extérieur et le côté ouvert vers le bas.

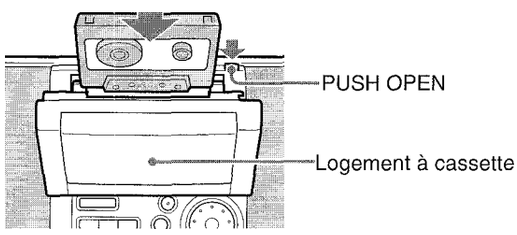

2 Appuyez plusieurs fois sur la touche FUNCTION sur la télécommande jusqu'à ce que la cassette soit sélectionnée.

3 Appuyez plusieurs fois sur la touche MODE pour sélectionner le mode d'inversion.

Pour enregistrer sur une seule face, sélectionnez *Z*..
F'our enregistrer sur les deux faces, sélectionnez D ou CD. Pendant l'enregistrement de la face arrière, la cassette s'arrête à la fin de cet enregistrement, même si le mode d'inversion est réglé sur D ou CD.

4 Préparez la source à enregistrer.

Pour enregistrer depuis une émission de radio, appuyez sur la touche TUNER/BAND et accordez une station.
Pour enregistrer depuis un CD ou un MD, appuyez d'abord sur la touche CD ► ou MD ► et chargez le disque, appuyez ensuite sur la touche ◄◄ o ►► ou tournez le cadran MULTI JOG pour sélectionner la première piste à enregistrer.

5 Appuyez sur la touche • TAPE REC pour démarrer l'enregistrement.

TAPE|:|^«| apparait dans l'afficheur.
Quand la source sélectionnée est CD ou MD, la lecture et l'enregistrement démarrent simultanément.

Pour arrêter l'enregistrement, appuyez sur la touche ■. Quand vous enregistrez depuis un CD ou un MD, appuyez à nouveau sur la touche ■ pour arrêter la lecture.
Pour arrêter temporairement l'enregistrement, appuyez sur la touche **II.** (Applicable si la source est la radio.) Pour reprendre l'enregistrement appuyez à nouveau.

Si des sons d'accrochage ou de battement sont audibles pendant l'enregistrement d'une émission AM, appuyez plusieurs fois sur la touche MQDE et sélectionnez un des deux modes, BEAT 1 ou BEAT 2, qui éliminera mieux le bruit.

ENREGISTREMENT DE TOUT UN CD OU UN MD SUR UNE CASSETTE

utilisez la touche CD/MD ► TAPE pour enregistrer depuis le début toutes les pistes d'un CD ou d'un MD sur une cassette.
Si la bande arrive à la fin de la face avant pendant la lecture d'une piste, l'enregistrement de cette piste démarre au début de l'autre face de la cassette.
Préparez une cassette avec une longueur de bande supérieur au temps total de lecture du CD ou du MD à enregistrer.

1 Chargez la cassette à enregistrer dans la platine.

2 Appuyez sur la touche TAPE pour sélectionner la face à enregistrer, puis réglez la cassette à l'endroit où l'enregistrement va démarrer.

3 À l'enregistrement d'un CD:

Chargez le disque et appuyez sur la touche FUNCTION sur la télécommande pour sélectionner CD.

À l'enregistrement d'un MD:

Chargez le disque et appuyez sur la touche FUNCTION sur la télécommande pour sélectionner MD.

4 Appuyez sur la touche CD/MD ► TAPE.

La lecture et l'enregistrement démarrent simultanément.
Si vous avez fait démarrer l'enregistrement sur la face avant de la cassette et celle-ci termine, l'enregistrement démarre sur la face arrière.
Si vous avez fait démarrer l'enregistrement sur la face arrière et celle-ci termine, l'enregistrement s'arrête.

F'our arrêter l'enregistrement

Appuyez sur la touche ■.
Pour arrêter la lecture, appuyez à nouveau sur la touche ■.

Pour effacer l'enregistrement

1 Insérez la cassette à effacer dans la platine.
2 Appuyez sur la touche TAPE pour sélectionner la face à effacer, puis réglez la bande à l'emplacement où doit commencer l'effacement.
3 Appuyez sur la touche • TAPE REC pour démarrer l'effacement.

F

AU SUJET DES MARQUES INDEX

Lappareil consigne des marques index lors de l'enregistrement sur un MD.
Les marques index vous permettent de localiser plus facilement les pistes souhaitées.

À l'enregistrement depuis un CD

Linformation de la marque index enregistrée sur le CD est copiée telle quelle.

CD	Piste 2	Piste 3	Piste 4
Enregistrement (MD)	Piste 2	Piste 3	Piste 4

A iMarque index

À l'enregistrement depuis une cassette

Une marque index est automatiquement consignée à l'entrée d'un signal sonore après une section vierge de plus de 3 secondes.

Vierge

Son d'entrée	JJ J'		J'j

Enregistrement (MD)	Piste 2	Piste 3	Piste 4
	ï	Ik i	L A

A ;Marque index

À l'enregistrement depuis la radio

La marque index est consignée toutes les 5 minutes.

Il se peut que les marques index ne se consignent pas fidèlement.

FONCTION MARK MANUELLE

Quand vous enregistrez en utilisant la touche • MD REC (page 21), vous pouvez enregistrer l'information de la marque index chaque fois que vous le souhaitez en appuyant sur la touche ENTER.

Pour enregistrer sur un MD précédemment enregistré

S'il reste une partie non enregistrée sur le MD, le nouvel enregistrement démarrera automatiquement à partir de l'emplacement où l'enregistrement précédent s'est arrêté.
Si vous souhaitez enregistrer depuis le début du MD précédemment enregistré, effacez entièrement l'enregistrement précédent. (Voir la page 25.)

Pour vérifier le temps enregistrable du MD

Appuyez sur la touche FUNCTION sur la télécommande pour sélectionner une fonction autre que MD, et insérez un MD. Appuyez ensuite sur la touche DISPLAY sur la télécommande (ou sur la touche DISP sur l'unité principale).
Le temps enregistrable sur le MD s'affiche pendant 5 secondes.

Pour éviter tout effacement accidentei sur du matériel enregistré

Faites glisser le taquet de protection d'enregistrement comme indiqué ci-dessous.
Bloquez complètement le taquet.

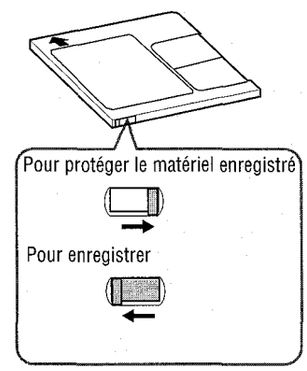

En cas de tentative d'enregistrement alors que le taquet est en position de protection, "Protected" apparait dans l'afficheur. Faites glisser le taquet dans sa position d'origine.

ENREGISTREMENT DE TOUT UN CD

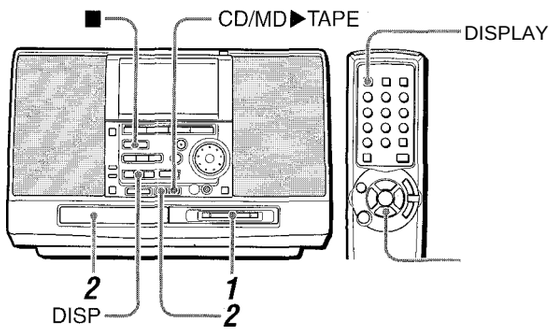

1 Insérez un MD enregistrable dans le lecteur de disque avec l'étiquette dirigée vers le haut et dans le sens de la flèche.

Guide de direction

K¥T

2 Chargez un CD et appuyez sur la touche CD MD en mode d'arrêt.

L'enregistrement démarre.

OCDIH1D DIRECTI ^

: L ^

A la fin de ia lecture de la dernière piste du CD, l'enregistrement s'arrête automatiquement.
Quand l'enregistrement s'arrête, TOC-EDIT clignote dans l'afficheur et les données (TOC) sont consignées.

Pour arrêter l'enregistrement en cours

Appuyez sur la touche ■. L'enregistrement s'arrête et les données (TOC) sont consignées.
Pour arrêter la lecture du CD, appuyez à nouveau sur la touche

Pour changer d'affichage pendant l'enregistrement

En appuyant sur la touche DISP (ou sur la touche DISPLAY sur la télécommande) l'information montrée sur la partie inférieure de l'afficheur change dans l'ordre suivant.

Temps de lecture écoulé de la piste en cours d'enregistrement
@ Temps restant de lecture de la piste actuelle
- (3) Temps total restant de lecture du CD chargé

Si T. OVER apparait

Le temps restant enregistrable du MD n'est pas suffisant pour enregistrer tout un CD.
Appuyez sur la touche ■ et remplacez le MD par un autre.
Ou appuyez de nouveau sur la touche CD ► MD pour démarrer l'enregistrement si peu importe que l'enregistrement soit coupé.

ENREGISTREMENT SIMULTANE SUR CASSETTE ET MD DEPUIS UN CD

1 Chargez un CD et appuyez sur la touche FUNCTION sur la télécommande pour sélectionner CD.

2 Chargez la cassette à enregistrer.

3 Insérez un MD enregistrable dans le lecteur de disque.

4 Appuyez sur la touche CD ► MD et sur la touche CD/MD ►TAPE simultanément.

La lecture de la cassette démarre, alors que le CD entre en mode d'arrêt temporaire de lecture et le MD en mode d'arrêt temporaire d'enregistrement.
Dans les 8 secondes (pendant ce temps rien ne s'enregistrera sur la cassette), la lecture du CD commence ainsi que l'enregistrement du MD.

F'our arrêter l'enregistrement

Appuyez sur la touche ■.

£>i la face avant de la cassette termine pendant la lecture d'une piste

Cette piste s'enregistrera sur la cassette et sur le MD de la manière suivante:

® La face avant de l'enregistrement passe à la face opposée et la cassette entre en mode d'arrêt temporaire d'enregistrement.
® Cette piste s'enregistre jusqu'à la fin sur le MD et celui-ci entre en mode d'arrêt temporaire d'enregistrement.
@ La cassette entre en mode d'enregistrement et l'enregistrement de cette piste démarre depuis le début.
@ À la fin de l'enregistrement de toute cette piste, le MD entre à nouveau en mode d'enregistrement et l'enregistrement des pistes restantes sur la cassette et le MD continue.

ENREGISTREMENT D'UNE SEULE PISTE D'UN CD

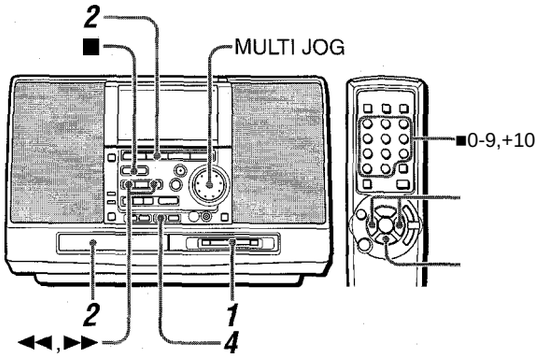

1 Insérez un MD enregistrable dans le lecteur de disque avec l'étiquette dirigée vers le haut et dans le sens de la flèche.

2 Chargez un CD et appuyez sur la touche CD
La iecture démarre.

3 Sélectionnez la piste souhaitée.
Utiiisez ia touche ◄◄ ou ie cadran MULTI JOG, ou ies touches numérotées sur ia télécommande pour lire la piste souhaitée.

4 Appuyez sur la touche CD ^ MD pour démarrer l'enregistrement.
Le CD retourne au début de la piste et l'enregistrement démarre.

À la fin de la lecture de la piste du CD, l'enregistrement s'arrête automatiquement, tandis que le CD continue sur la piste suivante.
À l'arrêt de l'enregistrement, TOC-EDIT clignote dans l'afficheur et les données (TOC) sont consignées.

Pour arrêter l'enregistrement avant la fin de la piste
Appuyez sur la touche ■. Lenregistrement du MD s'arrête, et les données (TOC) sont consignées.
Pour arrêter la lecture du CD, appuyez à nouveau sur la touche

ENREGISTREMENT PRDGRAMMÉ D'UN CD

Jusqu'à 20 pistes peuvent être programmées et enregistrées sur un MD.

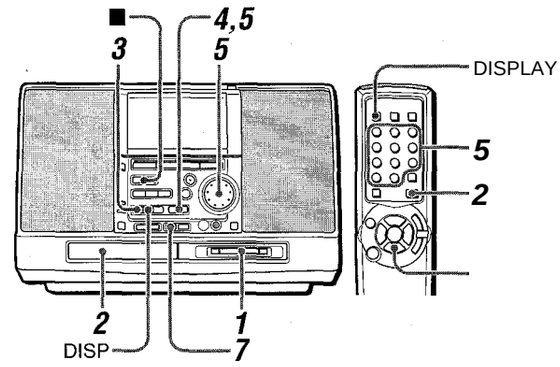

7 Insérez un MD enregistrable dans le lecteur de disque avec l'étiquette dirigée vers le haut et dans le sens de la flèche.

2 Chargez un CD et appuyez sur la touche FUNCTION sur la télécommande pour sélectionner CD.

3 En mode d'arrêt, appuyez plusieurs fois sur la touche MODE jusqu'à ce que PROGRAM? apparaisse dans l'afficheur.

4 Dans ies 5 secondes, appuyez sur la touche ENTER.

5 Tournez le cadran MULTI JOG pour sélectionner une piste à programmer, et appuyez sur ia touche ENTER.

6 Répétez l'opération 5 pour programmer d'autres pistes.
Pour plus de détail sur comment programmer les pistes, voir la page 12.

7 Appuyez sur la touche CD ^ MD pour démarrer l'enregistrement.
L'enregistrement démarre.
À la fin de la lecture des pistes programmées, l'enregistrement s'arrête automatiquement.
Quand l'enregistrement s'arrête, TOC-EDIT clignote dans l'afficheur et les données (TOC) sont consignées.

Pour arrêter l'enregistrement en cours
Appuyez sur la touche ■. L'enregistrement du MD s'arrête, et les données (TOC) sont consignées.
Pour arrêter la lecture du CD, appuyez à nouveau sur la touche

Pour changer l'affichage pendant l'enregistrement
En appuyant sur la touche DISP (ou sur la touche DISPLAY sur la télécommande) change l'information montrée sur la partie inférieure de l'afficheur dans l'ordre.

- ® Temps de iecture écoulé de la piste en cours d'enregistrement
- (D Temps restant de lecture de la piste actuelle
- @ Temps restant d'enregistrement

ENREGISTREMENT MANUEL DEPUIS UNE BANDE, UN CD OU LA RADIO

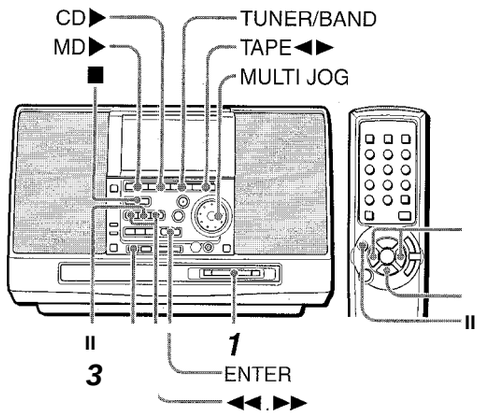

1 Insérez un MD enregistrable dans le lecteur de disque avec l'étiquette dirigée vers le haut et dans le sens de la flèche.

2 Préparez la source à enregistrer.
Pour enregistrer depuis une cassette, chargez la cassette et utilisez les touches TAPE ◀◀ et ▶▶ pour avancer la cassette jusqu'à la position pour démarrer l'enregistrement.
Pour enregistrer depuis un CD, chargez un CD et sélectionnez la piste par laquelle démarrer l'enregistrement avec les touches ▶▶ ou le cadran MULTI JOG.
Pour enregistrer depuis la radio, appuyez sur la touche TUNER/BAND et accordez la station souhaitée.

3 Appuyez sur la touche # MD REC.
L'appareil entre en mode d'attente d'enregistrement.

4 À l'enregistrement depuis une cassette, appuyez sur la touche TAPE ou sur la touche MD ▶ pour démarrer la lecture de la cassette et l'enregistrement sur le MD.
À l'enregistrement depuis un CD, appuyez sur la touche CD ▶ ou sur la touche MD ▶ pour démarrer l'enregistrement.
À l'enregistrement depuis la radio, appuyez sur la touche MD ▶ pour démarrer l'enregistrement.

Pour arrêter l'enregistrement
Appuyez sur la touche ■. Quand l'enregistrement s'arrête, TOC-EDIT clignote et les données (TOC) sont consignées.

Pour ajouter des marques index pendant l'enregistrement
Appuyez sur la touche ENTER, et une marque index sera consignée.

ENREGISTREMENT PROLONGÉ (MONAURAL)

Le mode d'enregistrement monaural permet d'obtenir un temps d'enregistrement deux fois plus long que celui indiqué sur le MD.
Le mode d'enregistrement monaural est disponible pour l'enregistrement depuis la cassette ou la radio.

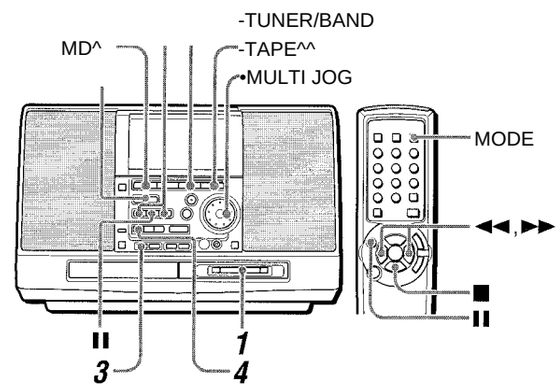

1 Insérez un MD enregistrable dans le lecteur de disque avec l'étiquette dirigée vers le haut et dans le sens de la flèche.

2 Préparez la source à enregistrer.
Pour enregistrer depuis une cassette, chargez la cassette et utilisez les touches TAPE ◀◀ et ▶▶ pour avancer la cassette jusqu'à la position pour démarrer l'enregistrement.
Pour enregistrer depuis ia radio, appuyez sur la touche TUNER/BAND et accordez ia station souhaitée.

3 Appuyez sur la touche # MD REC.
L'appareil entre en mode d'attente de l'enregistrement.

4 Appuyez plusieurs fois sur la touche MODE jusqu'à ce que MONO REC apparaisse dans l'afficheur.

MOHO REC

5 A l'enregistrement depuis une cassette, appuyez sur ia touche TAPE ou sur la touche MD ▶ pour démarrer la lecture de la cassette et l'enregistrement sur le MD.
À l'enregistrement depuis la radio, appuyez sur la touche MD ▶ pour démarrer l'enregistrement.

Pour arrêter l'enregistrement
Appuyez sur la touche ■. Quand l'enregistrement s'arrête, TOC-EDIT clignote et les données (TOC) sont consignées.

Pour ajouter des marques index pendant l'enregistrement
Appuyez sur la touche ENTER, et une marque index sera consignée.

Pour rétablir l'enregistrement en stéréo
Appuyez plusieurs fois sur la touche MODE jusqu'à ce que STEREO REC apparaisse dans l'opération 4.

F

CONSIGNATION DE TITRES DE DISQUES ET DE PISTES

Vous pouvez consigner le titre des disques et des pistes.

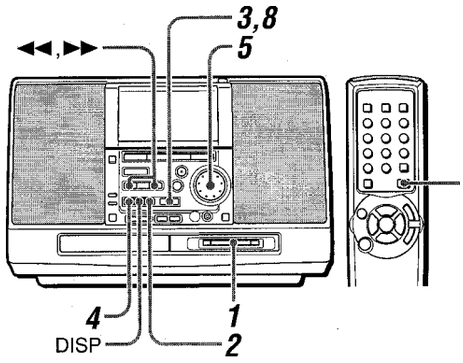

1 Insérez un MD pour consigner le titre d'un disque ou d'une piste, et appuyez sur la touche FUNCTION sur la télécommande pour sélectionner la fonction MD.

2 Pour consigner un titre de disque, appuyez plusieurs fois sur la touche EDIT en mode d'arrêt jusqu'à ce que Disc Title? apparaisse.
Pour consigner un titre de piste, sélectionnez ou lisez la piste et appuyez plusieurs fois sur la touche EDIT jusqu'à ce que Track Title? apparaisse.

3 Dans les 10 secondes, appuyez sur la touche ENTER.
L'appareil entre en mode d'entrée de caractère.

4 Appuyez plusieurs fois sur la touche MODE pour sélectionner le type de caractère.

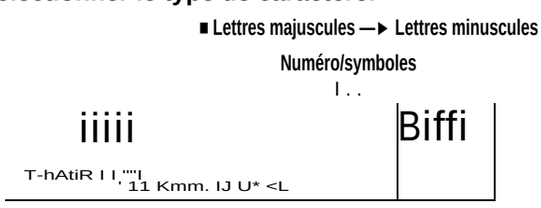

5 Tournez le cadran MULTI JOG pour sélectionner un caractère souhaité.

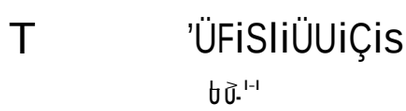

6 Appuyez sur la touche

7 Répétez les opérations 4 à 6 pour entrer les caractères nécessaires (jusqu'à 50 caractères).
Si dans les opérations 4 à 6 pendant une minute aucune opération n'est effectuée, le mode d'entrée de caractères s'annulera. Si cela se produisait, répétez à partir de l'opération 2.

8 Appuyez sur la touche ENTER.
Le titre du disque ou de la piste entré s'affiche.
À la consignation d'un titre de piste pendant la lecture, la piste sera lue de manière répétée jusqu'à ce que la touche ENTER soit pressée.
En enlevant le MD de l'unité, TOC-EDIT clignote et le titre entré est consigné.

Pour changer un caractère

Appuyez plusieurs fois sur la touche ◄◄ ou jusqu'à ce que le caractère à changer clignote. Entrez alors le caractère souhaité.

Pour supprimer des caractères

Appuyez plusieurs fois sur la touche ou ►► jusqu a ce que le caractère à supprimer clignote, Appuyez alors sur la touche **II.**

Pour insérer un espace entre les caractères

Appuyez plusieurs fois sur la touche ◄◄ ou ►► jusqu'à ce que l'endroit à entrer comme espace clignote. Appuyez alors sur la touche DISP.

Pour ajouter un caractère entre deux caractères

Insérez d'abord un espace entre deux caractères comme décrit précédemment.
Changez alors l'espace en entrant le caractère souhaité.

REMARQUE

' Pendant que TOC-EDIT clignote, ne débranchez pas le cordon d'alimentation secteur ou ne secouez pas l'appareil. Sinon les données TOC ne seront pas consignées correctement et les contenus du montage ne pourront pas être lus.
' Un titre ne peut être consigné dans les cas suivants:
-Quand un disque préenregistré est inséré ("PB DISC" apparait dans l'afficheur.)
-Quand le taquet de protection d'un disque inséré est sur la position de protection ("Protected" apparait dans l'afficheur.)
• Le montage d'un MD annulera le mode de lecture aléatoire.
> Le montage ne peut se faire si l'appareil est en mode de lecture programmée.

CARACTÈRES QUI PEUVENT ÊTRE CONSIGNES

Lettres majuscules
□ (espace) A B C D E F G H I J K L M N O P Q R S T U V W X Y Z

Lettres minuscules
□ (espace) a b c d e f g h i j k i m n o p q r s t u v w x y z

Numéros et symboles
□ (espace) 0 1 2 3 4 5 6 7 8 9 ! " # $ % & ' ( ) *

DIVISION D'UNE PISTE

Vous pouvez diviser une piste en deux parties en consignant une marque index.

Exemple

Pour diviser la piste 3 en deux parties à 2 minutes 30 secondes:

iZ 2 minutes 30 secondes

Piste 2	Pistp 3

0

Piste .2	Piste 3	Piste 4

fSÏBj
œJ
fTèlglèil

2 ***1***
3. ***4,6***

1 **Insérez un MD et appuyez sur la touche MD ► pour démarrer la lecture.**

2 **Pendant la lecture, appuyez sur la touche ll à l'emplacement où vous souhaitez diviser la piste.**
L'appareil entre dans le mode d'arrêt temporaire de lecture.

3 **Appuyez piusieurs fois sur ia touche EDiT jusqu'à ce que Divide? apparaisse dans l'afficheur.**

4 **Dans les 10 secondes, appuyez sur la touche ENTER.**
Une partie de 3 secondes à partir de l'emplacement pressé **II** est lue de manière répétée.

OK?

u J-"l r
lJ'L D

L'emplacement **II** est pressé.

Quand MONO s'affiche, la partie de 6 secondes à partir de remplacement pressé **II** est lue de manière répétée.

5 Ajustez l'emplacement de division avec le cadran MULTI JOG ou les touches ◄◄ et ►► en vous référant au son de lecture.

6 **Dans la minute, appuyez sur la touche ENTER.**
Une marque index est consignée et ie numéro de la piste avance d'une unité.
En enlevant le MD de l'appareil, TOC-EDIT clignote et le titre entré est consigné.

'Z' "l £

» Si la piste a un titre avant la division, il sera consigné avec la première moitié de la piste divisée.

" Une piste ne peut être divisée quand le disque inséré contient déjà 254 pistes.

LU
O
IU
O
S
Z
O
s

F

COMBINAISON DE DEUX PISTES

Vous pouvez combiner deux pistes en effaçant la marque index entre elles.

Exemple
Pour combiner la piste 2 et la piste 3 en effaçant la marque index au début de la piste 3:

Piste 1	Piste 2	Piste 3
	O	
Piste 1	Piste 2	

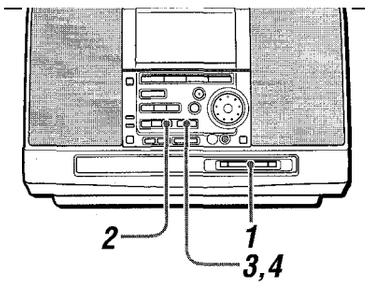

1 **Insérez un MD et lisez la dernière des deux pistes à combiner.**

2 **Appuyez plusieurs fois sur la touche EDIT jusqu'à ce que Combine? apparaisse dans l'afficheur.**

3 **Dans les 10 secondes, appuyez sur la touche ENTER.**
Exemple:
En combinant la piste 2 et la piste 3

m
n-n c s v 'S' 'Sî
IJ-LI J MQeskm

4 **Dans la minute, appuyez sur la touche ENTER.**
Les deux pistes sont combinées.
Les numéros de pistes successifs diminuent d'une unité.
En enlevant le MD de l'appareil, TOC-EDIT clignote et les données du montage sont consignées.

REMARQU

' Si les deux pistes ont un titre, le titre de la première piste est maintenu. Si une seule des pistes à combiner a un titre, il est maintenu.

' Vous ne pouvez pas combiner une piste enregistrée en monaural avec une piste enregistrée en stéréo.

CHANGEMENT DE L'ORDRE DES PISTES

Vous pouvez changer l'ordre des pistes après un enregistrement.

Exemple
Pour mettre la piste 3 en 1ère position

Piste 1	Piste 2	Piste 3
A	**B**	**C**
	. n	
O		
C	**A**	**B**

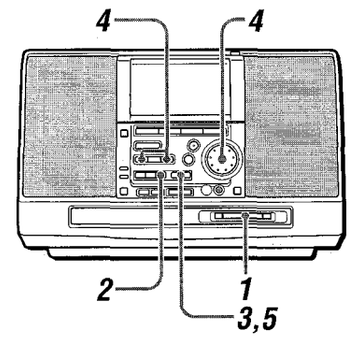

1 **Insérez un MD et lisez la piste à déplacer.**

2 **Appuyez plusieurs fois sur la touche EDIT jusqu'à ce que Move ? apparaisse.**

3 **Dans les 10 secondes, appuyez sur la touche ENTER.**
Exemple:
Au changement de la piste 3

Move:: 3®
1 f-l I L
IJ-I I 1 I

4 **Tournez le cadran MULTIJOG, ou appuyez sur la touche ◄◄ ou ►► pour sélectionner le numéro de la piste à déplacer.**
Exemple:
Au changement de la piste 2

i IUVî™ « :jr
I i-j n
U- J IJ

5 Dans la minute, appuyez sur la touche ENTER.
En enlevant le MD de l'appareil, TOC-EDIT clignote et les données du montage sont consignées.

EFFACEIVIENT DE PISTES

EFFACEMENT DE TOUTES LES PISTES D'UN DISQUE

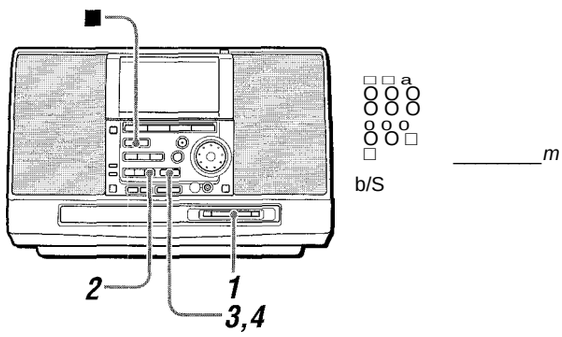

Si vous effacez toutes les pistes, vous ne pourrez pas les récupérer.

1 Insérez un MD et appuyez sur la touche FUNCTION sur la télécommande pour sélectionner la fonction MD.

2 En mode d'arrêt, appuyez plusieurs fois sur la touche EDIT jusqu'à ce que Ail Erase ? apparaisse dans l'afficheur.

3 Dans les 10 secondes, appuyez sur la touche ENTER.

L'affichage change à Erase ??.

¡&\

IJ LI I*U J
ILiMEHL U U- IL

Vérifiez qu'ii est bien correct d'effacer toutes les pistes.
Pour annuler l'effacement des pistes, appuyez sur la touche n

4 Dans la minute, appuyez sur la touche ENTER.

TOC-EDIT clignote et les données du montage sont consignées.
Après l'effacement, "Blank Disc" s'affiche.

EFFACEMENT D'UNE SEULE PISTE

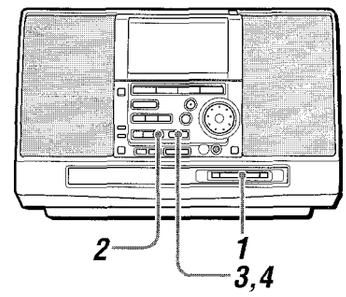

0
s
LU
Q
LU
(5
1
O
S

1 **Insérez un MD et lisez la piste à effacer.**

2 **Appuyez plusieurs fois sur la touche EDIT jusqu'à ce que Track Erase ? apparaisse sur l'afficheur.**

3 **Dans les 10 secondes, appuyez sur la touche ENTER.**

L'affichage change à Erase ??.

Erase

C-U 3
U- I L

Vérifiez qu'il est bien correct d'effacer la piste.
Pour annuler l'effacement de la piste, appuyez sur la touche ■.

4 **Dans la minute, appuyez sur la touche ENTER.**

TOC-EDIT clignote et les données du montage sont consignées.
À l'effacement de la piste pendant la lecture, TOC-EDIT clignote après que la lecture s'arrête.

F

LECTURE ET ENREGISTREMENT TEMPORISÉS

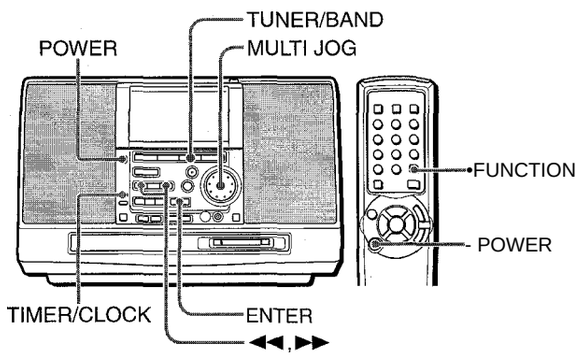

L'appareil peut être *mis sous* tension à une heure spécifiée tous les jours avec la minuterie intégrée.
Vérifiez que l'horloge est à l'heure. (Voir page 6.)

REMARQUE

L'enregistrement temporisé n'est disponible que pour le tuner.

1 **Préparez la source pour la lecture temporisée, ou la source et la destination de i'enregistrement temporisé.**

Pour écouter la radio, appuyez sur TUNER/BAND pour sélectionner la bande souhaitée et accordez une station souhaitée.

Pour écouter un CD ou un MD, chargez le disque souhaité et appuyez sur la touche FUNCTION sur la télécommande pour sélectionner la fonction CD ou MD.

Pour écouter une cassette, chargez la cassette souhaitée.

Pour enregistrer un programme de radio, appuyez sur la touche TUNER/BAND pour sélectionner la bande souhaitée et accordez la station souhaitée. Ensuite insérez un MD ou chargez une cassette sur laquelle vous souhaitez enregistrer.

2 **Pour la lecture temporisée : appuyez plusieurs tosi sur la toucheTIMER/CLOCK afin queTIMER PLAY? apparaisse.**

Pour i'enregistrement temporisé: appuyez piusieurs fois sur la touche TIMER/CLOCK afin queTiMER REC ? apparaisse.

3 **Dans ies 5 secondes, appuyez sur ENTER.**

4 **Régiez i'heure d'activation par ia minuterie avec ies touches ◄◄ ou ►► ou ie cadran MULTI JOG, puis appuyez sur ia touche ENTER. Régiez ensuite ia minute de i'heure d'activation par ia minuterie de ia même manière.**

Quand la lecture temporisée est sélectionnée

PLHV STHRT

Quand l'enregistrement temporisé est sélectionné

!. J !... i ' CT •■■■:!::> T m

Pour lecture temporisée : séiectionnez la source avec les touches ◄◄ ou ►► ou le cadran MULTI JOG, puis appuyez sur la touche ENTER.

Pour l'enregistrement temporisé : sélectionnez la destination (MD ou TAPE) avec les touches ◄◄ ou ou le cadran MULTI JOG, puis appuyez sur la touche ENTER.

Quand la lecture temporisée est sélectionnée

Source pour la lecture temporisée

TUNEFï;'

Quand i'enregistrement temporisé est sélectionné

Destination d'enregistrement temporisé

ITjHER"iHI'D

6 **Sélectionnez la durée de la période d'activation avec les touches ◄◄ ou ►► ou le cadran MULTI JOG, puis appuyez sur la touche ENTER.**

La durée de la période d'activation peut être réglée entre 5 et 180 minutes par unités de 5 minutes.

Exemple:

Quand la lecture temporisée est sélectionnée

PLRV TIME

Durée de la période d'activation

7 **Réglez le niveau du volume avec les touches ou ►>- ou le cadran MULTI JOG, puis appuyez sur la touche ENTER.**

Niveau du volume

î..iljl.....

8 **Appuyez sur la touche POWER pour mettre l'appareil hors tension.**

© ou 0REC est maintenu dans l'afficheur après avoir mis hors tension l'appareil (mode d'attente de la minuterie). Remarquez que tout ce qui comprend 0 ou ©REC dans l'afficheur s'effacera si le mode économie d'énergie est activé (page 4).

Quand l'heure d'activation est atteinte, l'appareil se met sous tension et la lecture (ou enregistrement) de la source et de la destination sélectionnées démarre.

Pour vérifier ou changer les items spécifiques
Appuyez plusieurs fois sur la touche TIMER/CLOCK jusqu'à ce que TIMER PLAY? ou TIMER REC ? apparaisse, appuyez ensuite sur la touche ENTER dans les 5 secondes.
À chaque pression de la touche ENTER, chaque item s'affiche. Si vous souhaitez changer les items spécifiques, appuyez sur la touche ◄◄ ou ►► ou tournez le cadran MULTI JOG.

Pour annuler temporairement le mode d'attente de la minuterie
Appuyez plusieurs fois sur la touche TIMER/CLOCK jusqu'à ce que TIMER OFF ? apparaisse, et appuyez sur la touche ENTER dans les 5 secondes.

Pour utiliser l'appareil en mode d'attente de la minuterie
Vous pouvez l'utiliser normalement.
Pour la lecture temporisée, vérifiez que la source est correctement réglée avant de mettre hors tension l'appareil.

REMAROU

' Si vous laissez l'appareil pendant une minute dans les opérations 4 à 7, le mode de réglage de la minuterie s'annulera. La lecture temporisée et l'enregistrement temporisé ne démarreront pas à moins que l'appareil soit mis hors tension.

REGLAGE DE LA MINUTERIE DE SOMMEIL

m
Œ
iii
3

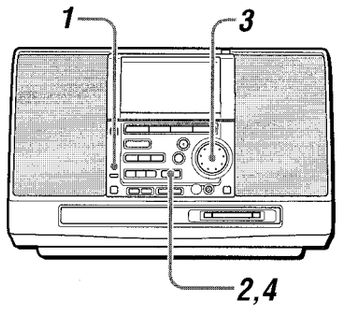

Vous pouvez couper l'alimentation de l'appareil automatiquement à une heure spécifiée.

7 Appuyez plusieurs fois sur la touche TIMER/ CLOCK jusqu'à ce que SLEEP ? apparaisse dans l'afficheur.

2 Dans les 5 secondes, appuyez sur ENTER.

***3* Dans les 5 secondes, tournez le cadran MULTI JOG pour spécifier la période d'activation temporisée pour couper l'alimentation de l'appareil.**
Lheure change entre 5 et 240 minutes par unité de 5 minutes.

Fleure spécifiée
|
SLEEP 60

***4* Appuyez sur la touche ENTER.**
Si vous laissez l'appareil sans appuyer sur la touche ENTER, la minuterie de sommeil s'activera automatiquement après 5 secondes.

F

Pendant que la minuterie de sommeii est activée
La luminosité de l'afficheur devient foncée.

Pour vérifier le temps restant jusqu'à la coupure de l'alimentation de i'appareil
Appuyez plusieurs fois sur la touche TIMER/CLOCK jusqu'à ce que SLEEP ? apparaisse, et appuyez sur la touche ENTER. Le temps qui reste s'affiche pendant 5 secondes.

Pour annuler la minuterie de sommeii
Sélectionnez SLEEP CFF dans l'opération 3 ci-dessus, puis appuyez sur la touche ENTER.

ENTRETIEN ET MAINTENANCE

L'entretien et la maintenance périodiques de l'appareil et des disques sont requis pour optimiser les performances de l'appareil.

Nettoyage du coffret
Utilisez un chiffon doux et sec.
Si les surfaces sont très sales, utilisez un chiffon doux légèrement humidifié d'une solution détergente douce. N'utilisez pas de solvants puissants, comme l'alcool, la benzine ou un diluant; ils pourraient abîmer la finition de l'appareil.

Nettoyage des têtes et du parcours de la bande
Toutes les 10 heures de fonctionnement, nettoyez les têtes et le parcours de la bande avec une cassette de nettoyage de têtes, ou bien une ouate de coton humidifiée de liquide de nettoyage ou d'alcool dénaturé. (Ces kits de nettoyage sont disponibles dans le commerce.)
Au nettoyage avec une ouate de coton, essuyez la tête d'enregistrement/lecture, la tête d'effacement, les cabestans et les rouleaux presseurs.

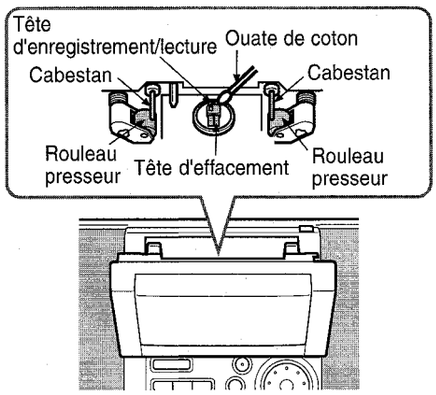

Après le nettoyage des têtes et du parcours de la bande avec une cassette de nettoyage de têtes à liquide ou une ouate humidifiée, attendez que les parties nettoyées soient complètement sèches avant d'insérer une cassette.

Entretien des CD
• Quand un CD est saie, essuyez-le du centre vers la périphérie avec un chiffon de nettoyage.

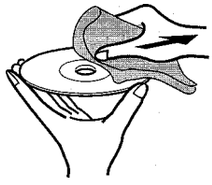

' Après la lecture d'un CD, rangez-le dans sa boîte. Ne laissez pas les CD à un endroit chaud ou humide.

Entretien des cassettes
• Rangez les cassettes dans leur boîte après l'usage.
• Ne laissez pas les cassettes près d'aimants, d'un moteur, d'un téléviseur, ou d'une autre source de magnétisme. Cela dégraderait la qualité sonore et causerait du bruit.
• N'exposez pas les cassettes en plein soleil, et ne les laissez pas dans une voiture en plein soleil.

Entretien des MD
Comme les MD se présentent dans une cartouche qui protège le disque à l'intérieur contre les empreintes de doigts et la poussière, vous n'avez pas besoin d'être extrêmement prudent pour la manipulation. Mais des cartouches sales ou endommagées peuvent provoquer un mauvais fonctionnement de l'appareil. Suivez les conseils suivants pour la manipulation des MD.
• Rangez les cartouches dans leur boîte.
• N'ouvrez pas le volet pour toucher directement le disque. Si le disque se salit, il est très difficile de le nettoyer. La cartouche peut aussi être endommagée.
•Refermez le volet s'il s'ouvre pendant la manipulation ou l'éjection d'un disque. Sinon de la poussière pourrait pénétrer à l'intérieur ou le disque pourrait être rayé.

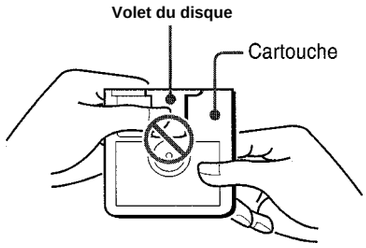

MESSAGES GUIDES MD

Message	Cause	Solution
Blank Disc (Disque vierge)	Rien n'est enregistré sur le disque.	—
Can't Edit (Montage impossible)	Les pistes sont trop courtes pour être combinées.	Voir "LIMITES DU MD" à la page 14.
	La fonction combinaison a été utilisée pendant la lecture de la première piste.	
	La fonction division a été utilisée au début de la piste.	
	La fonction combinaison a été utilisée pour combiner une piste enregistrée en monaural avec une piste enregistrée en stéréo.	
Disc Error (Erreur de disque)	Le disque est endommangé par des rayures.	Remplacez le disque.
	Lappareil a reçu un fort choc pendant la lecture des données TOC.	Ne soumettez pas l'appareil à un choc fort pendant ia lecture du TOC.
Disc Full (Disque plein)	Il n'y a pas assez de temps pour enregistrer ie reste du disque.	Remplacez le disque par un disque enregistrable.
Temp Over (Température incorrecte)	La température de l'appareil est trop élevée.	Laissez l'appareil dans un endroit frais pendant un moment avant de le refaire fonctionner.
	La température environnante est trop élevée ou trop basse.	Faites fonctionner l'appareil dans une pièce à température modérée.
Emergency (Urgence)	L'appareil ne fonctionne pas normalement dû à un disque rayé ou à un choc brusque.	Remplacez le disque. Ne soumettez pas le disque à un choc brusque
PB Disc (Disque à lire)	Tentative de monter un disque préenregistrée.	Remplacez le disque par un autre enregistrable.
Protected (Protégé)	Le disque est protégé contre les enregistrements.	Faites glisser le taquet de protection du disque. (Voir la page 18.)
TOC Pull (TOC plein)	Il y a trop de pistes ou de données d'accentuation à enregistrer ou à monter, ou il n'y a pas de place sur ie disque.	Effacez des pistes.
Mecha Err (Erreur de mécanisme)	Erreur sur ie mécanisme de chargement. (Toutes les fonctions sont invalidées.)	Mettez l'appareil hors tension et débranchez le cordon d'alimentation secteur à la fois. Ensuite remettez-le sous tension. Si le message apparait encore, consultez votre revendeur Aiwa local.
MD Error (Erreur de MD)	Erreur dans l'unité du lecteur de MD.	Contactez un service représentant Aiwa.
UTOC Error (Erreur UTOC)	Erreur de consignation des données TOC du MD à cause d'un choc qu'a subi l'appareil pendant le l'enregistrement, ou la consignation ou lecture des données TOC.	Changez le MD, Ne soumettez l'appareii à un choc fort pendant l'enregistrement, ou la consignation ou lecture du TOC.

F

SPECIFICATIONS

Section tuner FM

Gamme d'accord	87,5 MHz à 108 MHz
Antenne	Antenne tige

Section tuner AM

Gamme d'accord	530 kHz à 1710 kHz (pas de 10 kHz) 531 kHz à 1602 kHz (pas de 9 kHz)
Antenne	Antenne-cadre

Section iecteur CD

Méthode de balayage	Scanner optique sans contact (laser semiconducteur)
Réponse de fréquence	40 Hz à 20000 Hz il dB
Convertisseur N/A	Double, 1 bit

Section piatine cassette

Format des pistes	4 pistes, 2 canaux stéréo
Réponse de fréquence	50 Hz à 12500 Hz (cassette normale)
Système d'enregistrement	Polarisation CA
Têtes	1 tête d'enregistrement/lecture, 1 tête d'effacement

Section enregistreur MD

Méthode de balayage	Scanner optique sans contact (Application du laser semiconducteur)
Système d'enregistrement	Système de recouvrement par modulation de la polarité magnétique
Vitesse de rotation	Env. 400 - 900 rpm (CLV)
Fréquence d'échantillonnage	44,1 kHz
Nbre de canaux	Stéréo: 2 canaux Monaural: 1 canal
Convertisseur A-N, N-A	1-bit
Fréquence	20 - 20000 Hz iîl dB
Pleurage et scintillement	Non mensurable

Généralités

Enceintes	Type conique 80 mm (2)
Sortie	Prise écouteurs (mini-fiche stéréo)
Puissance de sortie	8 watts par canal Min. efficace à 6 ohms, de 200 Hz à 10 kHz, avec distorsion harmonique totale non sup. à 10 %
Alimentation	Secteur de 120 V, 60 Hz
Consommation	35 W
Dimensions	399 (L) ×252,5 (H) ×232 (P) mm
Poids	Env. 6,2 kg
Accessoires	Cordon d'alimentation secteur (1) Télécommande (1) Antenne AM (1)

' Les spécifications et l'aspect extérieur sont sujets à modifications sans préavis.
' BREVETS AMERICAINS ET ETRANGERS SOUS LICENCE DE DOLBY LABORATORIES LICENSING CORPORATION.

COPYRIGHT

Veuillez vous informer sur les lois concernant les droits d'auteur des enregistrements des disques, de la radio ou de cassettes extérieures du pays dans lequel cet appareil est utilisé.

REMARQUE

Cet appareil a été testé et jugé conforme aux limites des appareils numériques de Classe B, conformément à la Partie 15 des Règles FCC. Ces limites sont conçues pour fournir une protection raisonnable contre les interférences néfastes dans une installation résidentielle.
Cet appareil produit, utilise et peut rayonner une énergie de fréquence radio et, s'il n'est pas installé et utilisé conformément aux instructions, peut provoquer des interférences gênantes pour les communications radio. Mais rien ne garantit qu'une telle interférence ne se produira pas dans une installation particulière.
Si cet appareil produit des interférences gênantes pour la réception radio ou de télévision, ce qui peut se déterminer en allumant et éteignant l'appareil, il est recommandé à l'utilisateur d'essayer de corriger cette interférence en appliquant une ou plusieurs des méthodes ci-dessous.

- -Réorientation ou déplacement de l'antenne réceptrice.
- -Eloignement de l'appareil du récepteur.
- -Raccordement de l'appareil à une prise d'un circuit différent de celui du récepteur.
- -Consultez le revendeur ou un technicien radio/télévision expérimenté.

PRÉCAUTION

Les modifications ou ajustements de ce produit, non expressément approuvés par le fabricant, peuvent invalider la droit ou l'autorité de l'utilisateur à utiliser ce produit.

GUIDE DE DEPANNAGE

Vérifiez les points suivants si l'appareil en fonctionne pas comme indiqué dans ce mode d'emploi.

GÉNÉRALITÉS

Absence de son.

• Le cordon d'alimentation secteur est-il raccordé correctement?

Affichage erroné ou mauvais fonctionnement.

-» Réinitialisez l'appareil comme indiqué ci-dessous.

SECTION TUNER

Parasite constant en forme d'onde statique.

• L'antenne est-elle raccordée correctement? (-» page 4)

La réception radio est parasitée ou le son est déformé.

• L'appareil capte-t-il des bruits extérieurs ou y a-t-il distorsion *multivoie?*

-> Changez l'orientation de l'antenne.

Éloignez l'appareil d'autres appareils électriques.

SECTION PLATINE CASSETTE

La bande ne défile pas.

• La platine est-elle en mode d'arrêt temporaire (pause)? (-► page 13)

Le son est déséquilibré ou anormalement élevé.

• La tête de lecture est-elle sale? (-> page 28)

L'enregistrement est impossible.

• La languette de protection contre l'effacement est-elle brisée? (-► page 13)

• La tête d'enregistrement est-elle saie? (-► page 28)

L'effacement est impossible.

• La tête d'effacement est-eile sale? (-> page 28)

• Une cassette à bande métal ou Cr02 est-elle utilisée?

Les sons de haute fréquence en sont pas sortis.

• La tête d'enregistrement/lecture est-elle sale? (-► page 28)

SECTION LECTEUR CD

Le lecteur CD ne fonctionne pas.

• Le disque est-il correctement inséré? (-» page 11)

• Le disque est-il saie? (-♦ page 28)

• La lentille est-elle affectée par la condensation?

-* Attendez environ une heure et essayez à nouveau.

SECTION ENREGISTREUR MD RECORDER

L'enregistreur MD ne fonctionne pas.

• Y a-t-il un disque dans l'appareil?

-♦ Insérez un disque.

• La lentille est-elle affectée par la condensation?

-♦ Attendez environ une heure et essayez à nouveau.

Son parasité

• L'appareil est-il placé près d'un objet à champ magnétique puissant, tel que le téléviseur?

-> Éloignez l'appareil du téléviseur.

Son intermittent

• L'appareil est-il placé sur une surface instable soumise à des vibrations?

-» Placez l'appareil sur une surface stable sans vibrations.

L'enregistrement est impossibie.

• Est-ce que la touche CD ► MD est pressée alors que vous essayez d'enregistrer depuis la radio?

-► Appuyez sur la touche • MD REC pour enregistrer depuis la radio.

• Un disque préenregistré est-il inséré?

-» Remplacez-le par un disque enregistrable.

• Le disque est-il protégé par un taquet de protection contre l'effacement? {-> page 18)

(/}
"LU

<
cc
-LU
Z
■LU
C3

F

Pour réinitialiser l'appareil

Si une condition inhabituelle se produit dans l'afficheur, réinitialisez l'appareil.

Appuyez sur la touche de réinitialisation à l'arrière de l'appareil avec un petit tournevis ou autre instrument similaire.

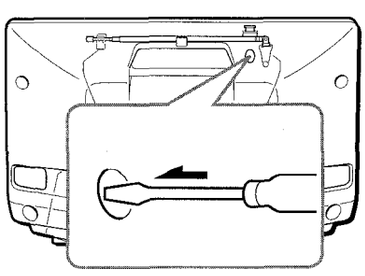

Toutes les données mémorisées après l'achat de l'appareil s'effaceront.

NOMENCLATURE

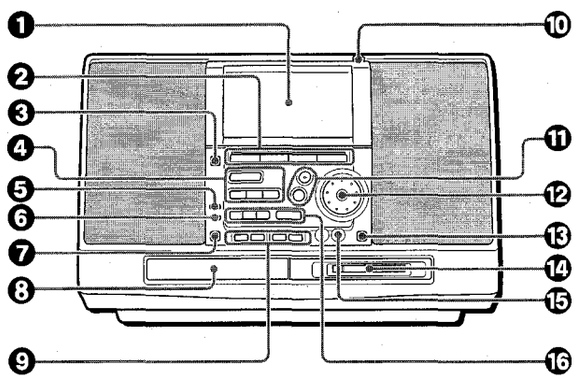

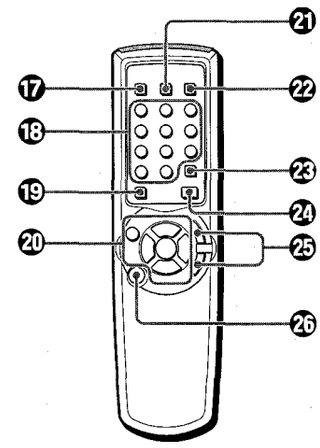

Nom	Page
O Afficheur	
© Touches de fonction	
Touche MD ►	5,15
Touche CD ►	5,11
Touche TUNER/BAND	5,8,9,10
Touche TAPE	5,13
© Touche POWER	4,5,26
O Touches d'opération	
Touche ■ STOP	4,11-13, 15-17,19-21
Touches ◄◄.►►TUNiNG DOWN/UP	6,8-11,13, 15,22-24, 26
Touche **II** PRESET CALL	9,11,13, 15,17
© Touche TIMER/CLOCK	6,26,27
0 Touche SOUND	7
O Touche ± CD EJECT	11
O Piateau CD	
© Touches d'enregistrement	
Touche • MD REC	21
Touche • TAPE REC	17
Touche CD ► MD SYNCHRO RECORDING	19,20
Touche CD/MD ► TAPE SYNCHRO RECORDING	17
® Touche PUSH OPEN	13
® Touches VOLUME UP/DOWN	7
© Cadran MULTI JOG	6,7,9,10, 12,16,20, 22,23,24, 26,27
© Touche ± MD EJECT	15
® Lecteur MD	
© Prise PHONES	5

Nom	Page
© Touche MODE	4,12,13, 16,20,22
Touche DISP	8,11,15, 19,20
Touche EDIT	9,10,22-25
Touche ENTER	6,7,9,10, 12,13,16, 20-27
© Touche DISPLAY	11,15,19, 20
© Touches numérotées	9,11
© Touche BAND	8,9,10
® Touches d'opération CD/MD	
Touche **II** PAUSE	9,11,13, 15,17
Touche ► PLAY	5
Touches SKIP/SEARCH	8-11,13, 15
Touche ■ STOP	11-13,15-17,19-21
® Touche EQ	7
® Touche MODE	8,13,17, 21
© Touche REPEAT	12,16
© Touche FUNCTION	5,17,22, 25
© Touches VOL /\/\/'	7
© Touche POWER	5

For assistance and information,

call toll free 1-800-BUY-AIWA. (United States and Puerto Rico)

Printed in Japan

AIWA CO.,LTD.